KATALOG

STALLEINRICHTUNG FÜR SCHAFE UND ZIEGEN

WWW.VENOSTAL.COM





VENO STALLEINRICHTUNG

VENO entwickelt und produziert seit über 30 Jahren Stalleinrichtungen für Schafe und Ziegen. Unsere Produkte werden in unserer eigenen Fabrik in De Goorn (Niederlande) hergestellt. Spezielle Wünsche oder Ideen? Nehmen Sie Kontakt auf, um mehr zu erfahren. Auch die Montage vor Ort kann VENO übernehmen. VENO-Produkte sind universell und behalten immer die gleiche Konstruktion, wodurch sie leicht erweitert oder gebaut werden können. Außerdem können Sie unsere Horden ganz einfach miteinander verknüpfen. VENO steht für Komfort und Qualität für Tiere und Landwirte.

Besuche unsere Webseite
WWW.VENOSTAL.COM

Nutzungsbedingungen:
- Besuchen Sie unsere Website mit aktuellen Preisen und/oder Produkten
- Alle Preise sind exklusive Mehrwertsteuer
- Transportkosten auf Anfrage
- Druckfehler vorbehalten
- Preise und/oder Produkte können jederzeit ohne vorherige Ankündigung geändert werden

Alle Waren werden unter Eigentumsvorbehalt gemäß Artikel 18 der Metaalunie-Bedingungen geliefert.

INHALTSVERZEICHNIS

1	FRESSGITTER	5
2	MUTTERSCHAFBUCHT GITTER	21
3	VENO HORDE	27
4	BEFESTIGUNGSMATERIAL	33
5	FUTTERTROG UND HEURAUFE	37
6	BEHANDLUNGSANLAGE	57
7	MULTIFUNKTIONELLER SCHAF-HÄNGER	91
8	TE PARI	100
9	LANDQUIP	110
10	SCHAFSCHUR UND ZUBEHÖR	117
11	FUTTERBAND	122
12	TRÄNKEN	130
13	WEIDE UND NATUR	134

Erklärungssymbole:

- GEEIGNET FÜR SCHAFE
- GEEIGNET FÜR ZIEGEN
- NICHT FÜR ZIEGEN GEEIGNET
- GEEIGNET FÜR RINDER
- PRODUKTION AUF ANFRAGE
- GEEIGNET FÜR BEHORNTE
- NICHT GEEIGNET FÜR BEHORNTE
- GEEIGNET FÜR LÄMMER
- NICHT LAMMSICHER

GRÖSSENANGABE

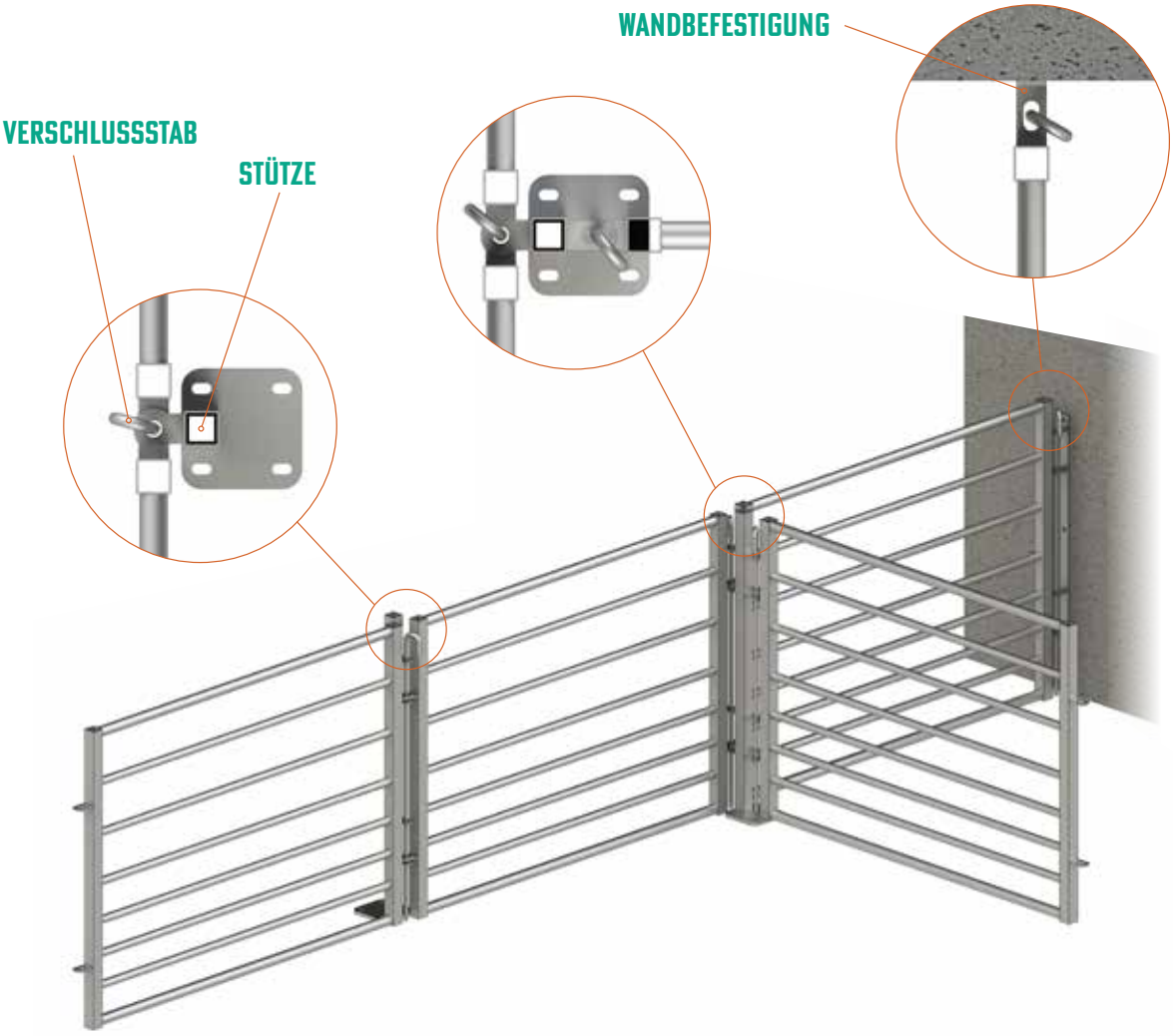

GATTER VON OBEN



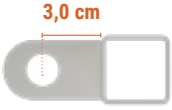

STÜTZE EINZELLIPPE



STÜTZE DOPPELLIPPE

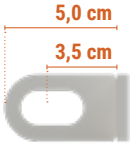

WANDBEFESTIGUNG

FRESSGITTER



SELBSTSCHLIESSENDES FRESSGITTER

FRESSGITTER MIT TROG (UND RAUFE)

HORDE FRESSGITTER

DIAGONALES FRESSGITTER

WALK THROUGH FRESSGITTER

FESTSTEHENDES FRESSGITTER

MELKTISCH UND MELKSTALLGITTER



SELBSTSCHLIESSENDE FRESSGITTER

AUFKLAPPBARER FUTTERTROG



FUTTERTROG

Online schauen

SELBSTSCHLIESSENDE FRESSGITTER

Die selbstschließenden Fressgitter sind auf Grund der fallenden Stangen einzigartig und universell. Lämmer kommen nicht durch die Barriere und es wird wenig Raufutter verschwendet.

SELBSTSCHLIESSENDE FRESSGITTER H: 0,85 M



ZV 085.155	**H: 0,85 m - L: 1,55 m**	30,6 kg
ZV 085.194	**H: 0,85 m - L: 1,94 m**	37,2 kg
ZV 085.246	**H: 0,85 m - L: 2,46 m**	45,7 kg
ZV 085.298	**H: 0,85 m - L: 2,98 m**	55,1 kg
ZV 085.350	**H: 0,85 m - L: 3,50 m**	63,7 kg
ZV 085.402	**H: 0,85 m - L: 4,02 m**	78,2 kg

SELBSTSCHLIESSENDE FRESSGITTER H: 1,00 M

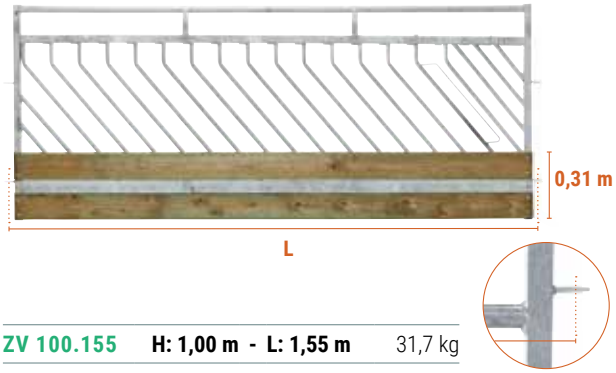

ZV 100.155	**H: 1,00 m - L: 1,55 m**	31,7 kg
ZV 100.194	**H: 1,00 m - L: 1,94 m**	39,1 kg
ZV 100.246	**H: 1,00 m - L: 2,46 m**	50,6 kg
ZV 100.298	**H: 1,00 m - L: 2,98 m**	62,1 kg
ZV 100.350	**H: 1,00 m - L: 3,50 m**	73,9 kg
ZV 100.402	**H: 1,00 m - L: 4,02 m**	90,5 kg

FUTTERTROG STANDARD



VG 155ZV	**L: 1,55 m**	8,5 kg
VG 194ZV	**L: 1,94 m**	10,2 kg
VG 246ZV	**L: 2,46 m**	12,7 kg
VG 298ZV	**L: 2,98 m**	15,2 kg
VG 350ZV	**L: 3,50 m**	17,2 kg
VG 402ZV	**L: 4,02 m**	19,4 kg

FUTTERTROG GROSS



VG 155ZV GR	**L: 1,55 m**	14,6 kg
VG 194ZV GR	**L: 1,94 m**	17,3 kg
VG 246ZV GR	**L: 2,46 m**	21,0 kg
VG 298ZV GR	**L: 2,98 m**	25,7 kg
VG 350ZV GR	**L: 3,50 m**	28,4 kg
VG 402ZV GR	**L: 4,02 m**	32,2 kg

FUTTERTROGBÜGEL STANDARD



VGB ZV	1,2 kg

FUTTERTROGBÜGEL GROSS



VGB ZV GR	2,5 kg

AUFKLAPPBARER FUTTERTROG FÜR SELBSTSCHLIESSENDE FRESSGITTER





KG 155ZV	L: 1,55 m	7,9 kg
KG 194ZV	L: 1,94 m	9,1 kg
KG 246ZV	L: 2,46 m	10,6 kg
KG 298ZV	L: 2,98 m	12,3 kg
KG 350ZV	L: 3,50 m	13,5 kg
KG 402ZV	L: 4,02 m	15,1 kg



EINSTELLMECHANISMUS FÜR STANGEN



SM 155ZV	**L: 1,55 m**	2,2 kg
SM 194ZV	**L: 1,94 m**	2,6 kg
SM 246ZV	**L: 2,46 m**	3,3 kg
SM 298ZV	**L: 2,98 m**	4,9 kg
SM 350ZV	**L: 3,50 m**	5,8 kg
SM 402ZV	**L: 4,02 m**	6,7 kg

BEDIENUNGSHEBEL FÜR EINSTELLMECHANISMUS



BH SM ZV	1,9 kg

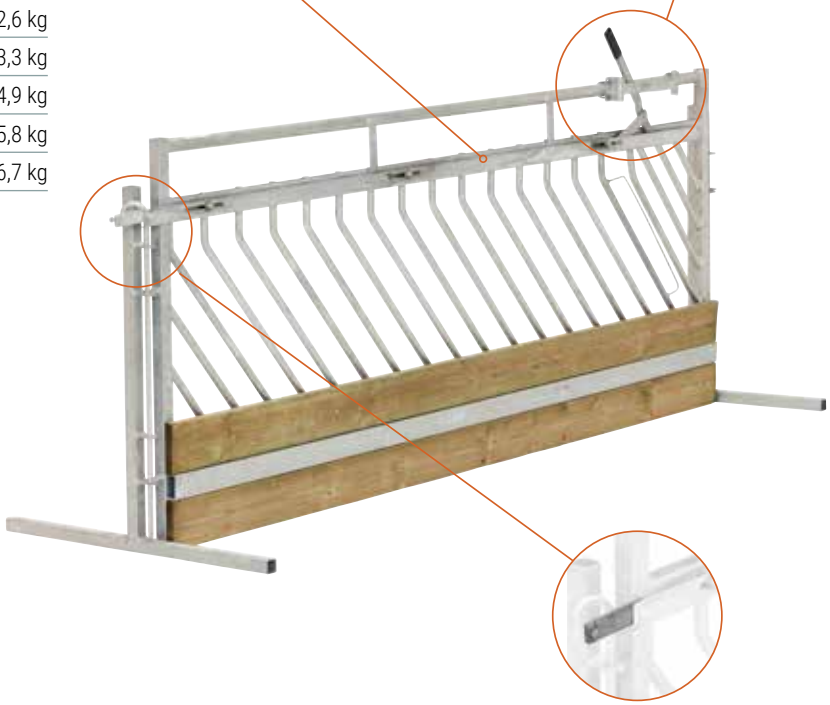

VERBINDUNGSSTÜCK FÜR EINSTELLMECHANISMUS

SM KSSP	**KOPPELSTRIP**	0,2 kg

KLEBSTOFF FÜR DÄMPFUNGSGUMMI 290 ML



DR LIJM	**290 ML**	0,5 kg

DÄMPFUNGSGUMMI FÜR SELBSTSCHLIESSENDE FRESSGITTER



DR 3.2ZV155 8	**L: 1,55 m**	0,1 kg
DR 3.2ZV194 11	**L: 1,94 m**	0,1 kg
DR 3.2ZV246 15	**L: 2,46 m**	0,1 kg
DR 3.2ZV298 19	**L: 2,98 m**	0,1 kg
DR 3.2ZV350 23	**L: 3,50 m**	0,1 kg
DR 3.2ZV402 27	**L: 4,02 m**	0,2 kg



HORDE FRESSGITTER

Das horizontales Fressgitter hat verstellbare Stange für den Kopfraum

HORDE FRESSGITTER H: 0,85 M

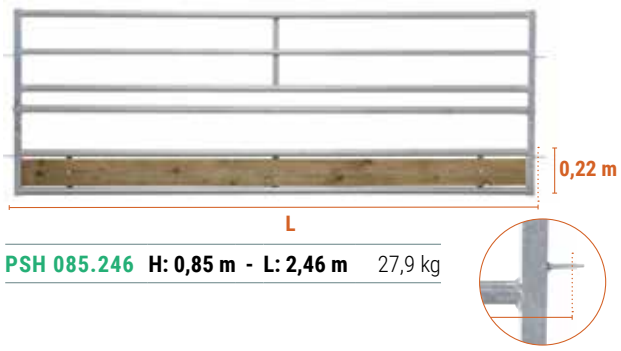

PSH 085.246 **H: 0,85 m - L: 2,46 m** 27,9 kg

HORDE FRESSGITTER H: 1,00 M

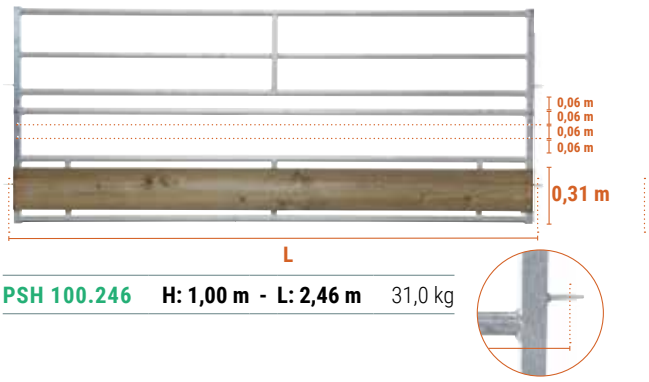

PSH 100.246 **H: 1,00 m - L: 2,46 m** 31,0 kg

BEISPIELKOMBINATION



Online schauen

DIAGONALES FRESSGITTER

Das Diagonalfressgitter hat starre, diagonale Streben.

Online schauen

DIAGONALES FRESSGITTER H: 0,85 M



DV 085.246	**H: 0,85 m - L: 2,46 m**	24,4 kg

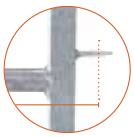

DIAGONALES FRESSGITTER H: 1,00 M

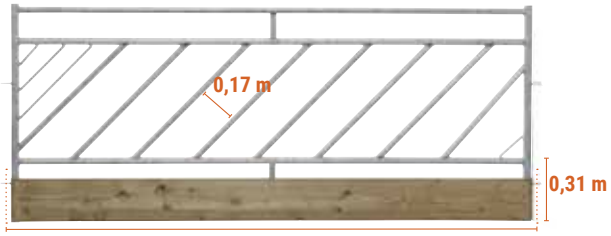

DV 100.246	**H: 1,00 m - L: 2,46 m**	28,8 kg

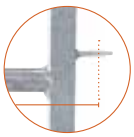

BEISPIELKOMBINATION







WALK THROUGH FRESSGITTER

Das Walk through Fressgitter ist ein zusammengesetztes Produkt. Effiziente Nutzung des verfügbaren Platzes im Stall. Das System hat einen schmalen Futtergang und ist höhenverstellbar. Die Horden können eine Kombination sein aus: selbstschließenden Fressgittern, diagonalen Fressgittern oder horizontalen Fressgittern.

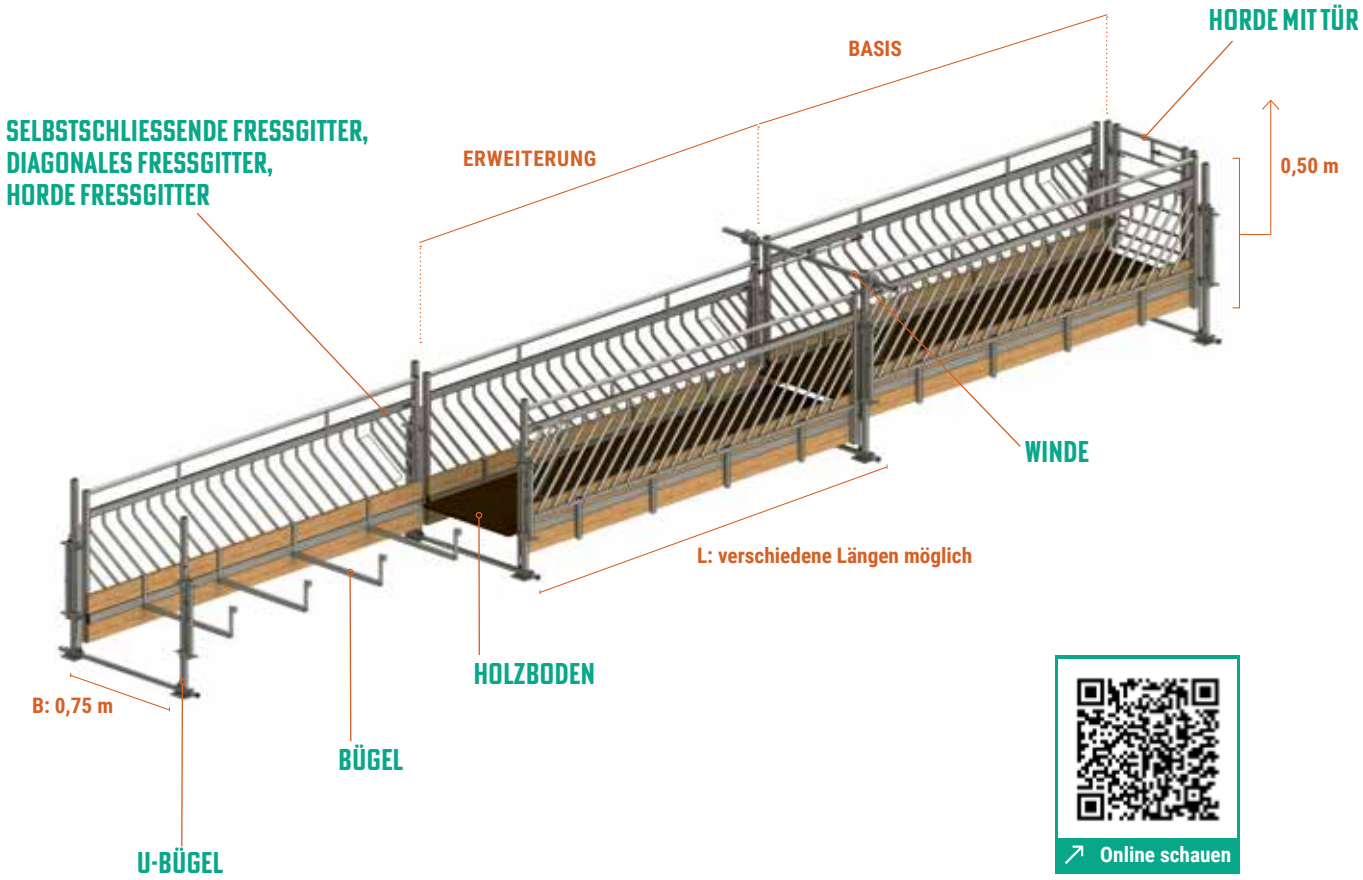

Online schauen

WALK THROUGH FRESSGITTER BASIS

BEISPIEL MIT SELBSTSCHLIESSENDEM FRESSGITTER L: 2,98M UND H: 1,00M



ZUSAMMENGESETZT AUS:

2X ZV 100.298

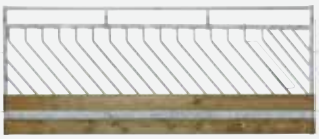

2X UB 100HI



BP 300.75WT18



4X BS 75WT



LIE 100UB



4X SP 14



PIF 100.084H



WALK THROUGH FRESSGITTER ERWEITERUNG

BEISPIEL MIT SELBSTSCHLIESSENDEM FRESSGITTER L: 2,98M UND H: 1,00M

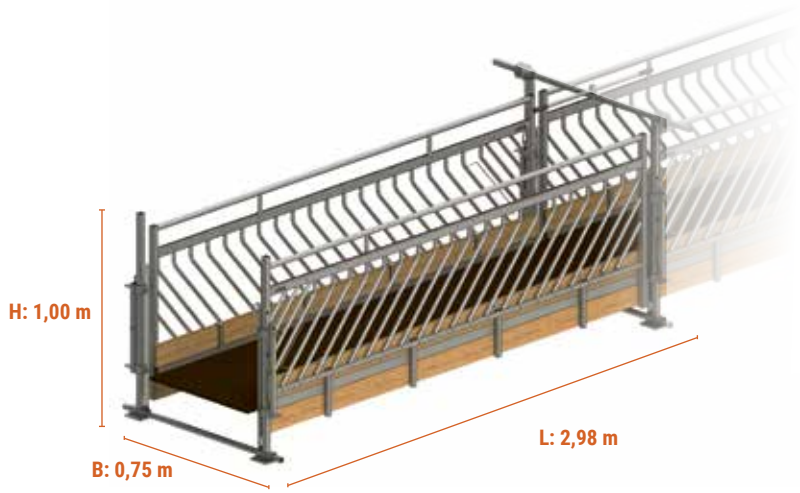

ZUSAMMENGESETZT AUS:

2X ZV 100.298



UB 100HI



BP 300.75WT18



4X BS 75WT



2X SP 14





FRESSGITTER MIT TROG (UND RAUFE)

Das Fressgitter (und/oder Heuraufe) kann von außen befüllt werden.
Im Futtertrog kann fast alles gefüttert werden.

Online schauen

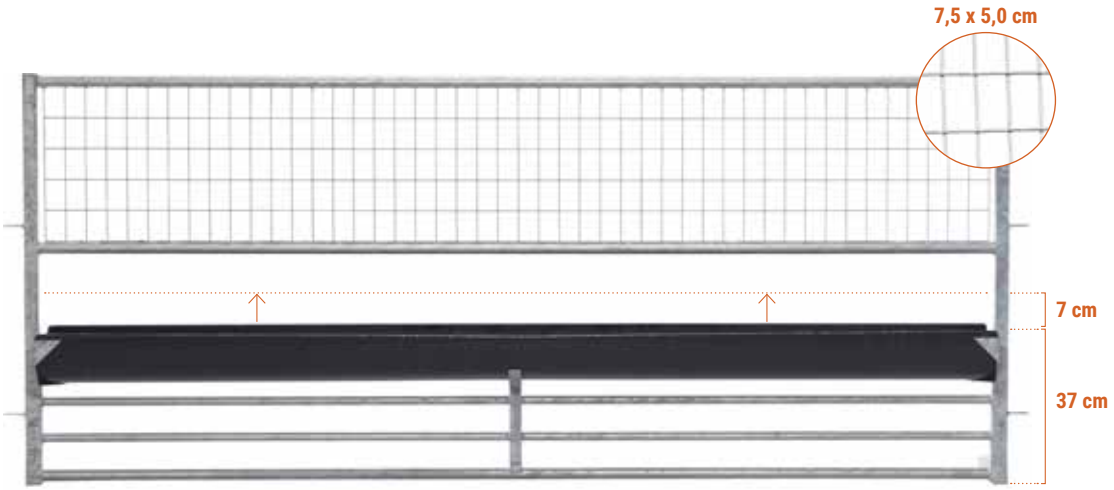

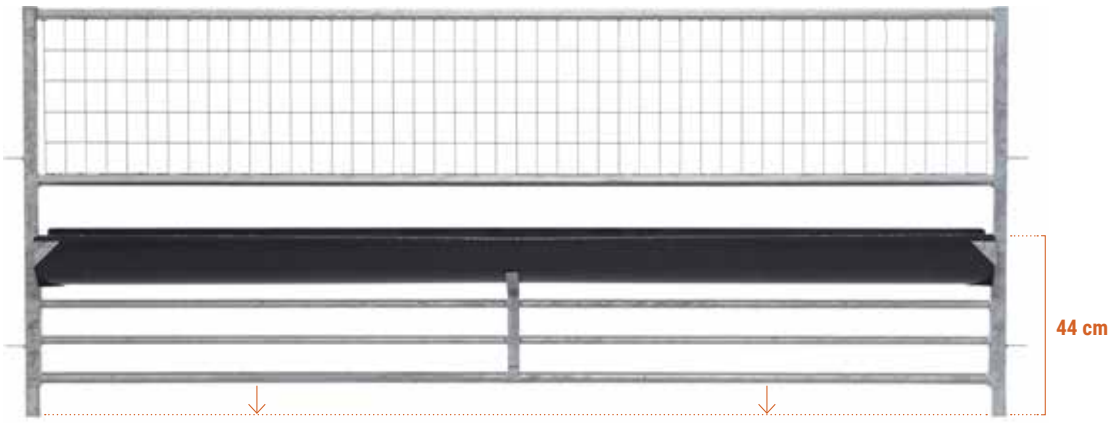

FRESSGITTER MIT TROG 0,25 M



VHG 100.246.25 **H: 1,00 m - L: 2,46 m** 27,0 kg

FRESSGITTER MIT TROG (0,25M) UND RAUFE STANDARD



VHG 100.246.25+R **H: 1,00 m - L: 2,46 m** 36,2 kg

FRESSGITTER MIT TROG (0,25M) UND RAUFE GROSS



VHG 100.246.25+RG **H: 1,00 m - L: 2,46 m** 38,5 kg

FRESSGITTER MIT TROG 0,30 M



VHG 100.246.30 **H: 1,00 m - L: 2,46 m** 31,0 kg

FRESSGITTER MIT TROG (0,30M) UND RAUFE STANDARD



VHG 100.246.30+R **H: 1,00 m - L: 2,46 m** 40,2 kg

FRESSGITTER MIT TROG (0,30M) UND RAUFE GROSS



VHG 100.246.30+RG **H: 1,00 m - L: 2,46 m** 42,5 kg

FRESSGITTER MIT VERSCHLIESSBAREM TROG 0,20 M

Online schauen

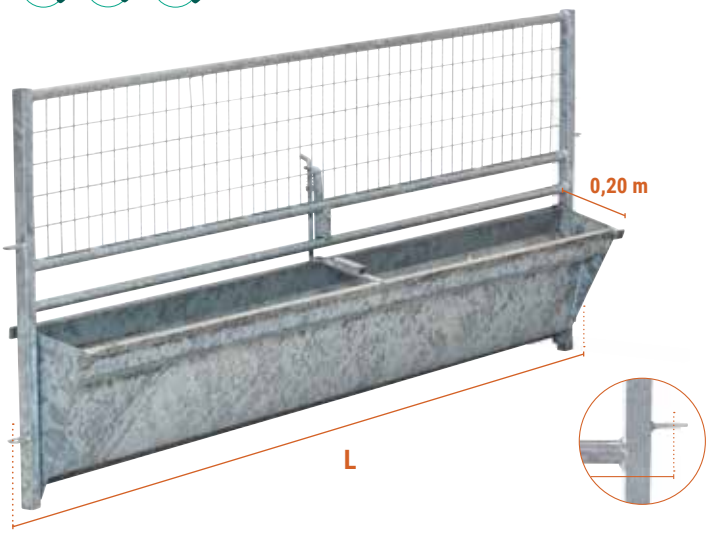



VH 100.246AG	**H: 1,00 m - L: 2,46 m**		41,3 kg

FRESSGITTER MIT VERSCHLIESSBAREM TROG UND RAUFE STANDARD



VH 100.246AG+R	**H: 1,00 m - L: 2,46 m**		50,5 kg

FRESSGITTER MIT VERSCHLIESSBAREM TROG UND RAUFE GROSS



VH 100.246AG+RG	**H: 1,00 m - L: 2,46 m**		52,8 kg

RAUFE STANDARD B = 0,26 M

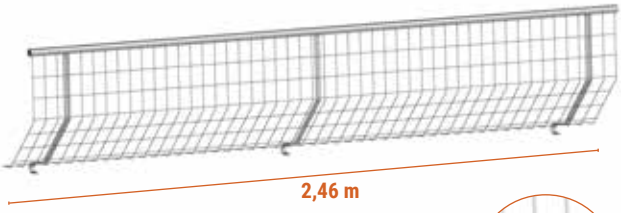

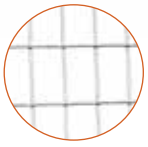

RS 246VHG 25.30.AG	**L: 2,46 m**		8,9 kg

BÜGELSET FÜR RAUFE STANDARD



BS 62RS			0,3 kg

ABSCHLIESSENDE PLATTE FÜR RAUFE STANDARD



APP 62RS			1,3 kg



RAUFE GROSS B = 0,33 M

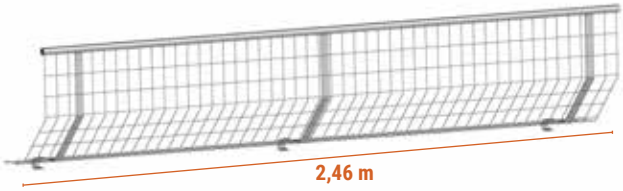

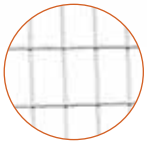

RG 246VHG 25.30.AG	**L: 2,46 m**	11,1 kg

BÜGELSET FÜR RAUFE GROSS



BS 69RG	0,4 kg

ABSCHLIESSENDE PLATTE FÜR RAUFE GROSS



APP 69RG	1,6 kg



FESTSTEHENDES FRESSGITTER

Schafe und/oder Ziegen machen sich selbst fest mit einem Verriegelungssystem. Produkt wird auf Kundenwunsch produziert.

Online schauen

FESTSTEHENDES FRESSGITTER B: 0,40 M

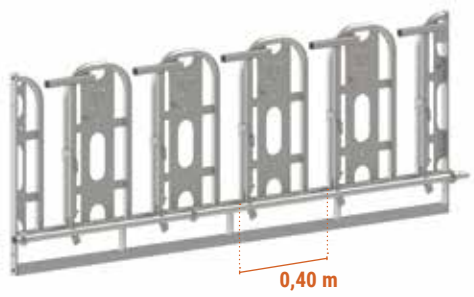

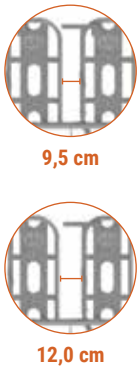



VZVHZ 64 0405 N9.5	**Nacken: 9,5 cm**	39,5 kg
VZVHZ 64 0405 N12	**Nacken: 12,0 cm**	39,3 kg

ZUBEHÖR FESTSTEHENDES FRESSGITTER UND MELKSTANDGITTER

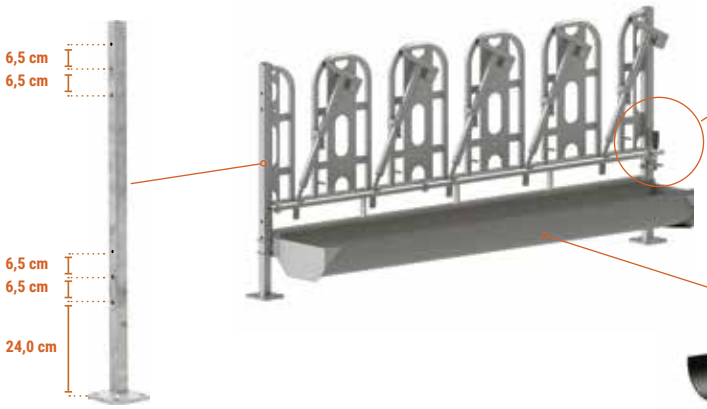



BEDIENUNGSHEBEL FÜR FESTSTEHENDES GITTER

BH 35VZVHZ	0,4 kg



STÜTZE FÜR FESTSTEHENDES- UND MELKSTANDGITTER

SP Z MH VZH	3,1 kg

FUTTERTROG FÜR FESTSTEHENDES- UND MELKSTANDGITTER

VG 30MH	1,8 kg

MELKSTALLGITTER (SCHWEDISCH)

Schafe und Ziegen machen sich selbst fest durch ein automatisches Kaskaden-System. Das erste Tier links oder rechts öffnet den nächsten Platz, alle anderen Plätze sind noch verschlossen, usw. Entriegelung aller Plätze durch einen Handgriff.

Online schauen

MELKSTALLGITTER B: 0,40 M



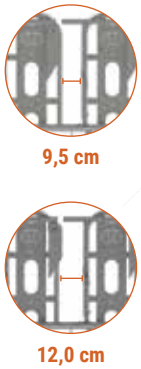

MHZ 64 0405 N9.5	**Nacken: 9,5 cm**	42,3 kg
MHZ 64 0405 N12	**Nacken: 12,0 cm**	42,1 kg

AUSGANG / HUBGITTER



ILOP 20MT 23,3 kg

AUSGANG / DREHTÜR



ULDH 20MT 11,0 kg

ZUBEHÖR FESTSTEHENDES FRESSGITTER UND MELKSTANDGITTER



TROG-TRENNSCHOTT FÜR FESTSTEHENDES- UND MELKSTANDGITTER

TS 25.600MHZ 3,2 kg





BEDIENUNGSHEBEL MELKSTANDGITTER

BH 35MHZ 1,1 kg

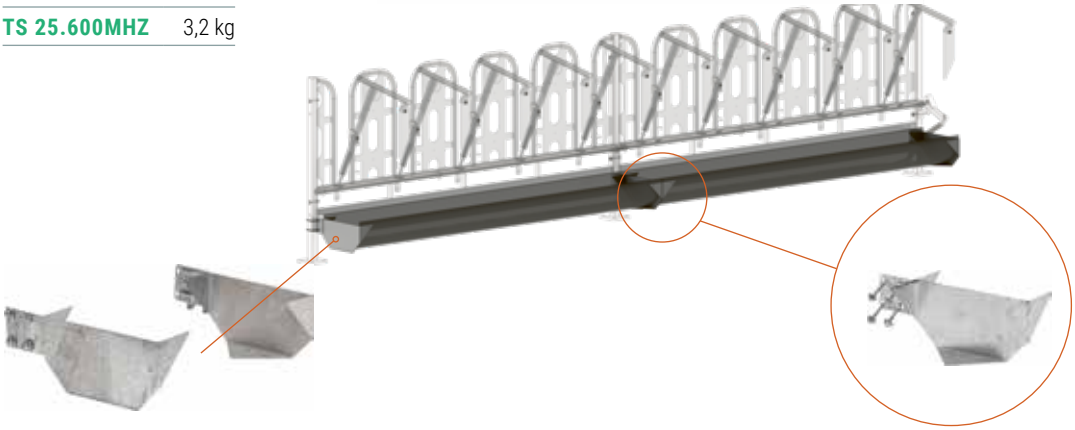

SET TROG-END-BÜGEL FUTTERTROG

GB 30MH S 2,1 kg

ZWISCHENSTÜCK FUTTERTROG

GB 30MH TUS 1,8 kg

ZUBEHÖR MELKTISCH

AUSGANG / HUBGITTER

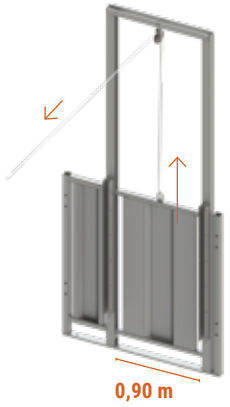

ILOP 90MT 36,4 kg

EIN- UND AUSLAUFRAMPE

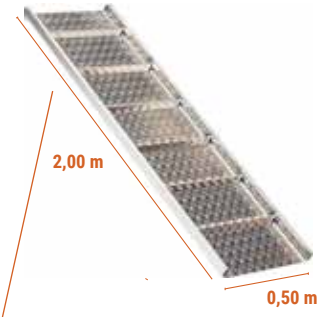

OB 200.40MT 8,5 kg

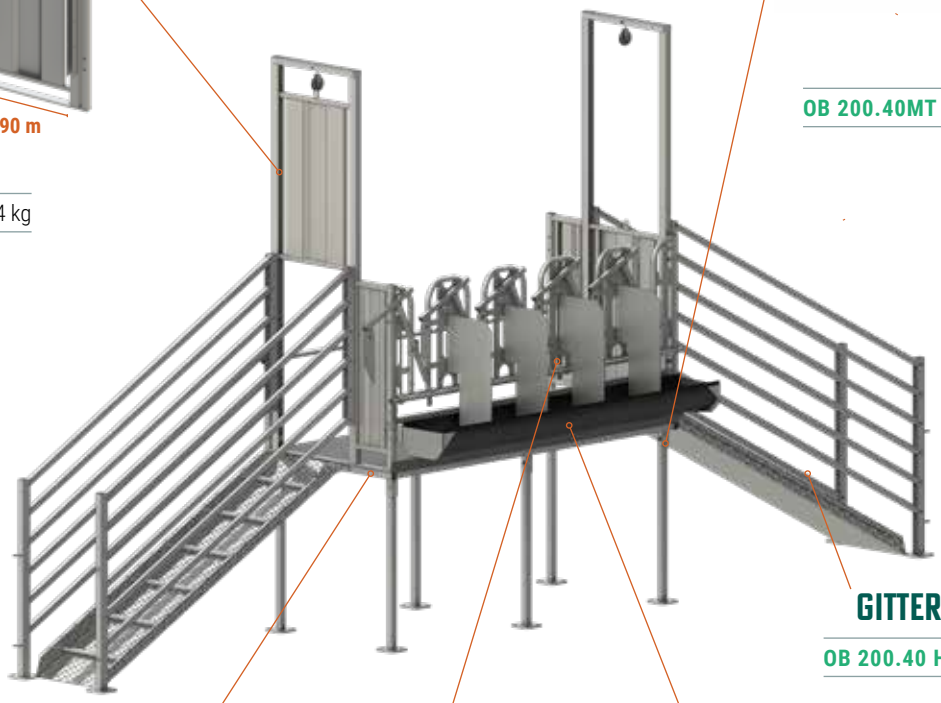

GITTER

OB 200.40 HE 65,8 kg

MELKTISCH

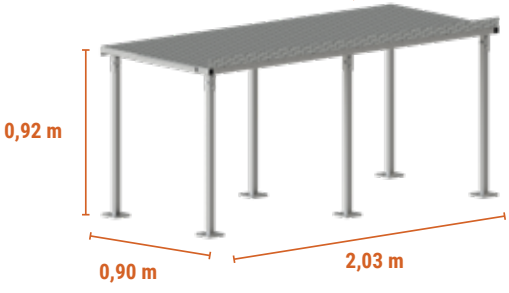

MT 200.90MH 52,6 kg



TROG-TRENNSCHOTT FÜR MELKSTAND

TS 25.600MHZ 3,2 kg



FUTTERTROG FÜR MELKSTAND

VG 30MH 1,8 kg

MUTTERSCHAF-BUCHTGITTER



MUTTERSCHAFBUCHTGITTER

ZUBEHÖR



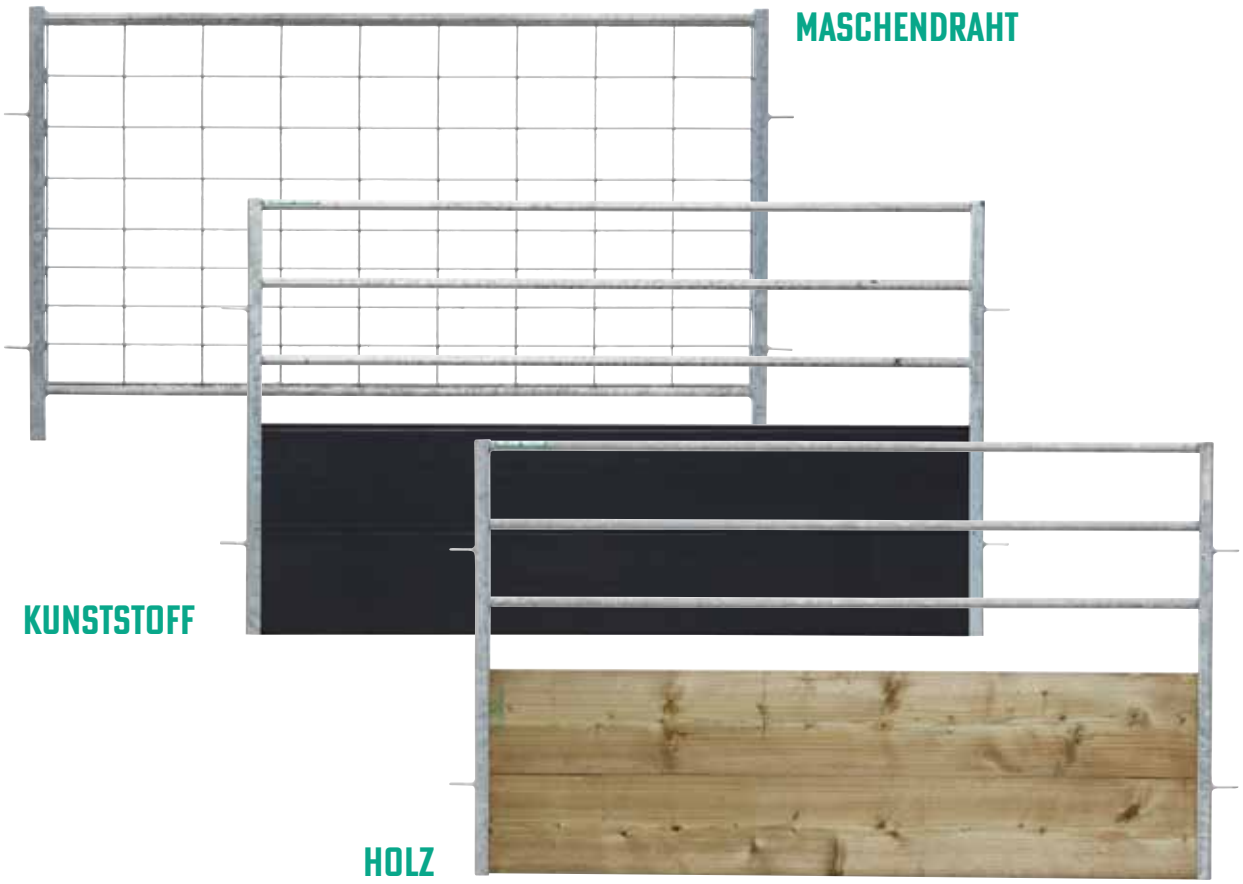

MASCHENDRAHT

KUNSTSTOFF

HOLZ

MUTTERSCHAFBUCHTGITTER

Verschiedene Mutterschafbuchtgitter und Zubehör um Einzäunungen für die Lammzeit zu schaffen. Einfach zu installieren und abzubauen.

Online schauen

MUTTERSCHAFBUCHTGITTER MIT HOLZ

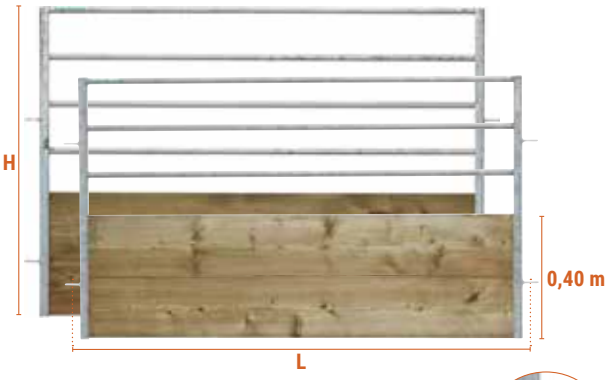

KHH 085.123H	H: 0,85 m - L: 1,23 m	12,5 kg
KHH 085.150H	H: 0,85 m - L: 1,50 m	14,6 kg
KHH 085.200H	H: 0,85 m - L: 2,00 m	18,5 kg
KHH 100.123H	H: 1,00 m - L: 1,23 m	14,4 kg
KHH 100.150H	H: 1,00 m - L: 1,50 m	16,7 kg
KHH 100.200H	H: 1,00 m - L: 2,00 m	20,9 kg

MUTTERSCHAFBUCHTGITTER MIT TRÄNKEAUSSPARUNG

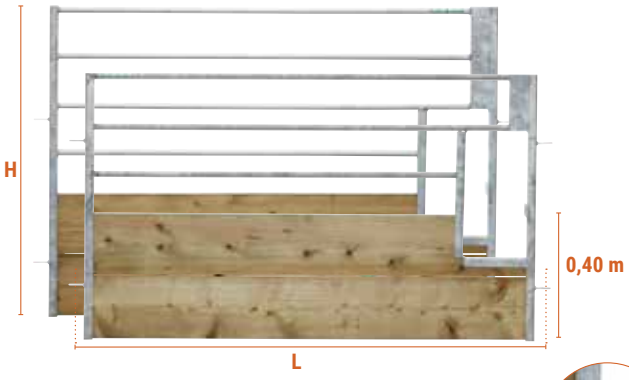

KHH 085.123H + DBV	H: 0,85 m - L: 1,23 m	14,1 kg
KHH 085.150H + DBV	H: 0,85 m - L: 1,50 m	16,2 kg
KHH 100.123H + DBV	H: 1,00 m - L: 1,23 m	14,4 kg
KHH 100.150H + DBV	H: 1,00 m - L: 1,50 m	18,7 kg

MUTTERSCHAFBUCHTGITTER MIT KUNSTSTOFF



KHH 085.123K	H: 0,85 m - L: 1,23 m	10,9 kg
KHH 085.150K	H: 0,85 m - L: 1,50 m	12,5 kg
KHH 085.200K	H: 0,85 m - L: 2,00 m	14,9 kg
KHH 100.123K	H: 1,00 m - L: 1,23 m	12,7 kg
KHH 100.150K	H: 1,00 m - L: 1,50 m	14,6 kg
KHH 100.200K	H: 1,00 m - L: 2,00 m	17,3 kg

MUTTERSCHAFBUCHTGITTER MIT TRÄNKEAUSSPARUNG

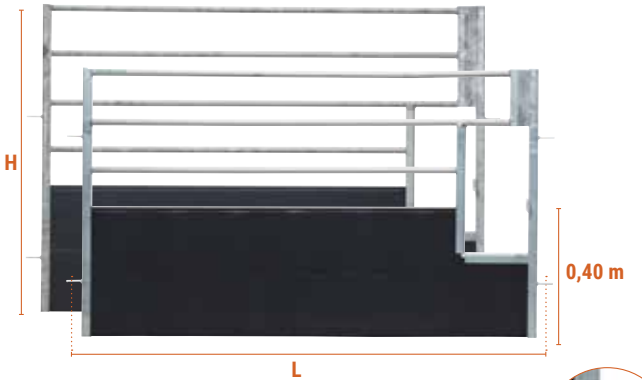

KHH 085.123K + DBV	H: 0,85 m - L: 1,23 m	12,5 kg
KHH 085.150K + DBV	H: 0,85 m - L: 1,50 m	14,1 kg
KHH 100.123K + DBV	H: 1,00 m - L: 1,23 m	14,0 kg
KHH 100.150K + DBV	H: 1,00 m - L: 1,50 m	16,6 kg

MUTTERSCHAFBUCHTGITTER MIT TOR

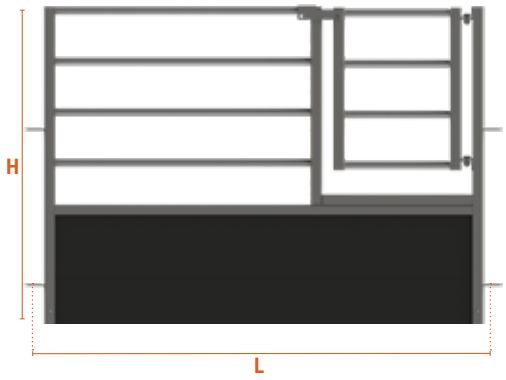

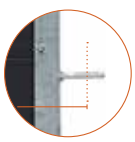

KHH PIF 100.123K	H: 1,00 m - L: 1,23 m	14,4 kg
KHH PIF 100.150K	H: 1,00 m - L: 1,50 m	16,7 kg
KHH PIF 100.200K	H: 1,00 m - L: 2,00 m	20,9 kg

MUTTERSCHAFBUCHTGITTER MIT TOR

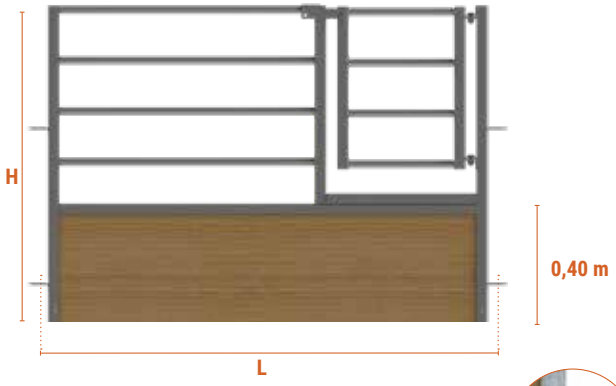

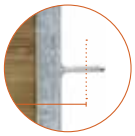

KHH PIF 100.123H	H: 1,00 m - L: 1,23 m	14,4 kg
KHH PIF 100.150H	H: 1,00 m - L: 1,50 m	16,7 kg
KHH PIF 100.200H	H: 1,00 m - L: 2,00 m	20,9 kg

MUTTERSCHAFBUCHGITTER MIT MASCHENDRAHT

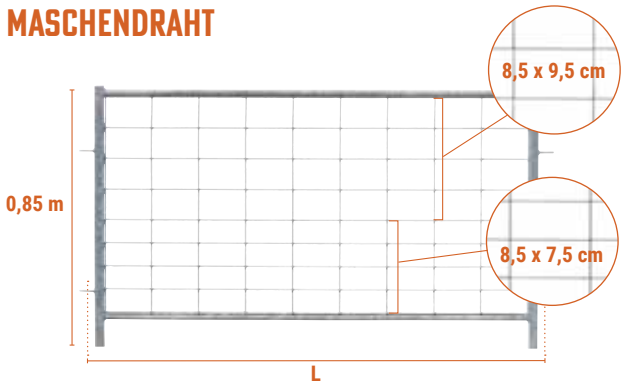

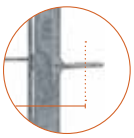

KHH 085.123G	H: 0,85 m - L: 1,23 m	6,7 kg
KHH 085.150G	H: 0,85 m - L: 1,50 m	8,8 kg

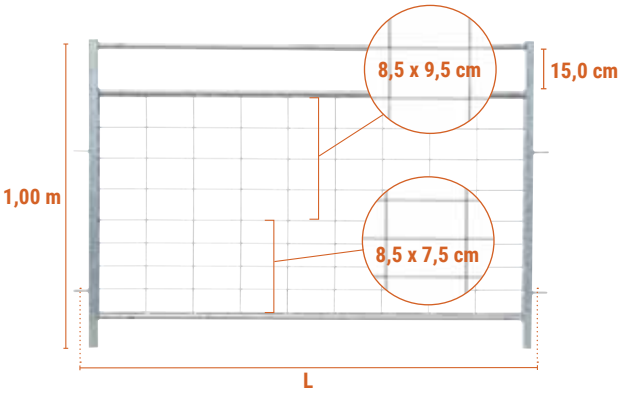

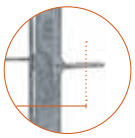

KHH 100.123G	H: 1,00 m - L: 1,23 m	7,9 kg
KHH 100.150G	H: 1,00 m - L: 1,50 m	10,2 kg

DECKEL 3,0 CM

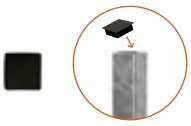

KAS 30	0,01 kg



ZUBEHÖR MUTTERSCHAFBUCHGITTER

↗ Online schauen

TRÄNCKEBECKEN SUEVIA 370

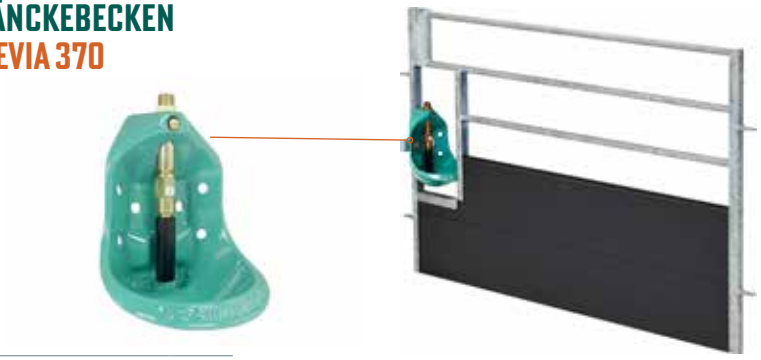

DBSN ½SUEVIA370	5,0 kg



EIMER VENO 12 L



EMM 12GR	0,4 kg

FUTTERNAPF 5 L



VS 5LTR	0,3 kg



EIMERHALTER

EB 030	12L	1,1 kg	Ø28 cm
EB 034	25L	1,9 kg	Ø32 cm

SHUTZGITTER FÜR WÄRMELAMPE

BH 50.77WL	4,5 kg



LAMPENAUFHÄNGUNG

LKS 2	**2 haken**	1,6 kg
LKS 4	**4 haken**	1,8 kg

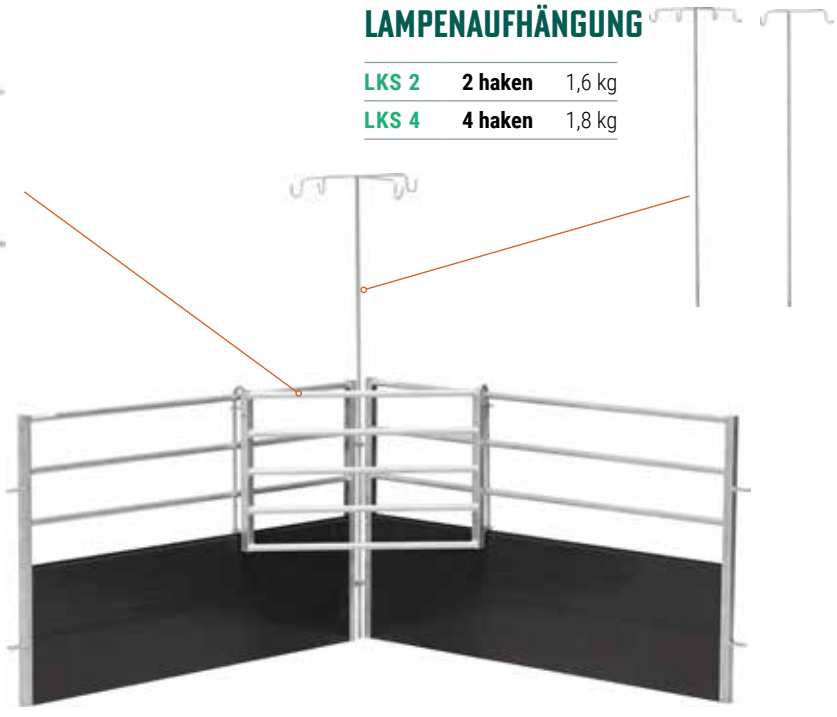



HEBEGESCHIRR FÜR SCHAFE



TP ERS **L: 1,15 m** 7,4 kg

GEWÖHNUNGSBOCK



OWB 085H 12,2 kg

FUTTERKORB L: 0,50 M B: 0,45M

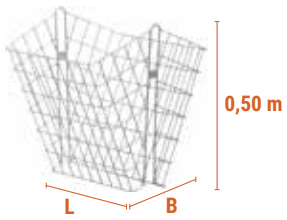

OZR 050 **H: 0,50 m** 3,5 kg

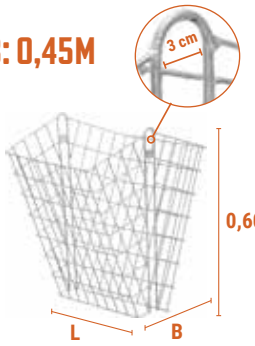

OZR 060H **H: 0,60 m** 4,4 kg

FUTTERKORB BAUSATZ GITTER / MASCHENDRAHT

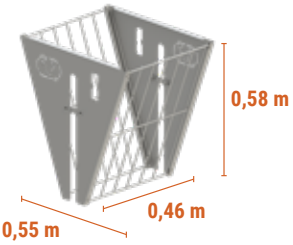

OZR FPS 7,4 kg

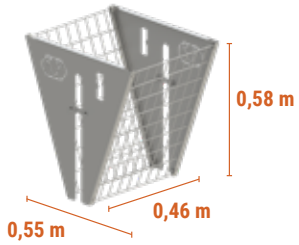

OZR FPG 8,8 kg

FUTTERKORB MIT TROG L: 0,60 M B: 0,40 M

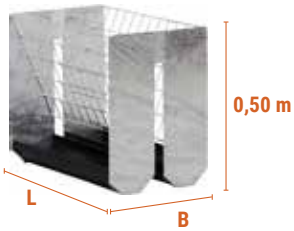

OZR 060GO **H: 0,50 m** 12,2 kg

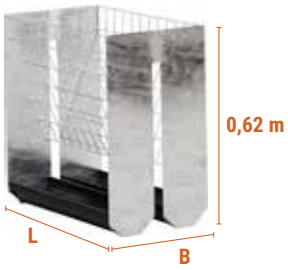

OZR 060.62GOH **H: 0,62 m** 14,4 kg



VENO HORDEN

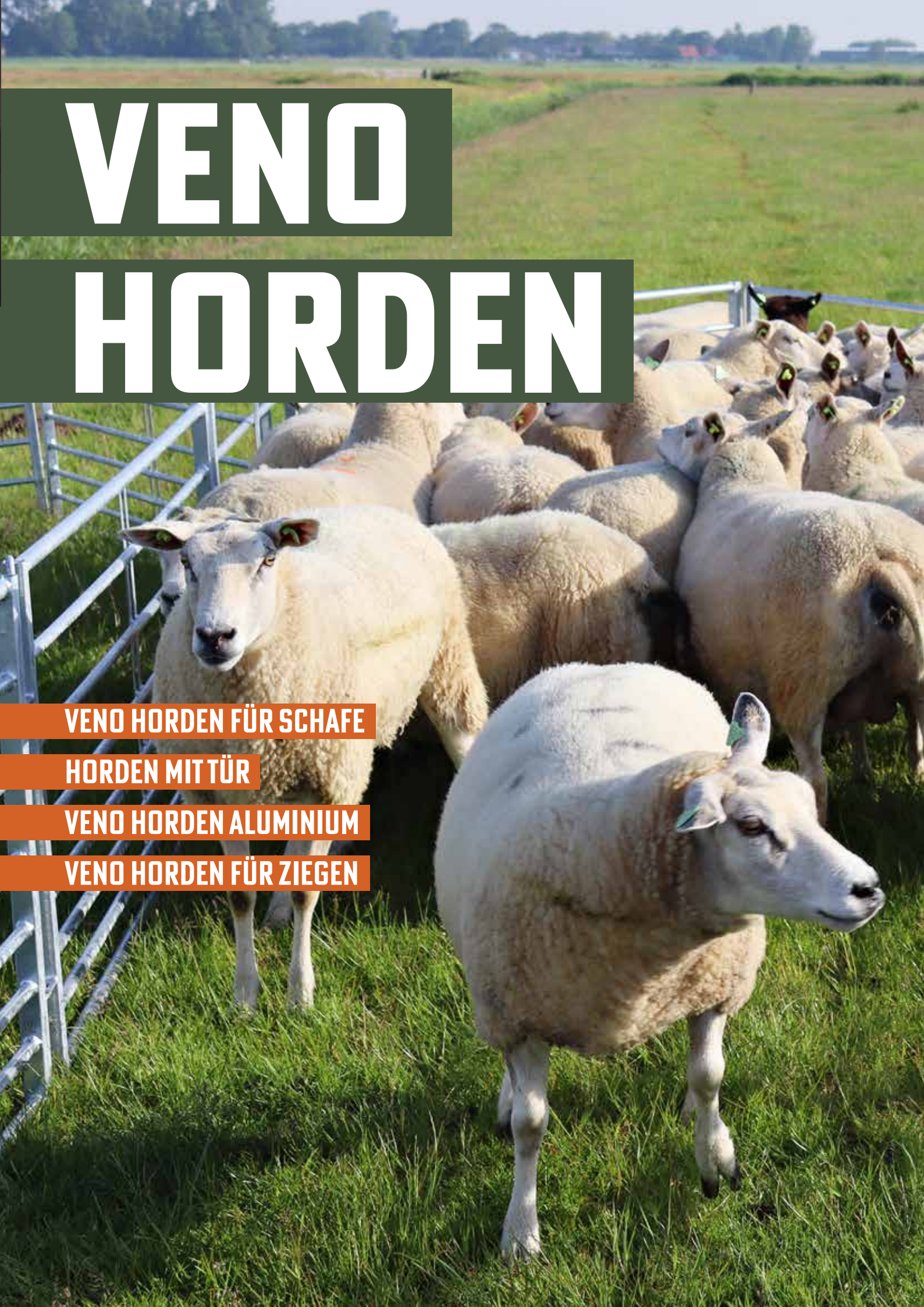

VENO HORDEN FÜR SCHAFE

HORDEN MIT TÜR

VENO HORDEN ALUMINIUM

VENO HORDEN FÜR ZIEGEN



VENO HORDEN FÜR SCHAFE

Perfekt geeignet, um Einzäunungen oder Fang- und Behandlungsanlagen zu errichten. Verschiedene Maße in verzinktem Stahl oder Aluminium.

↗ Online schauen

HOHE QUALITÄT

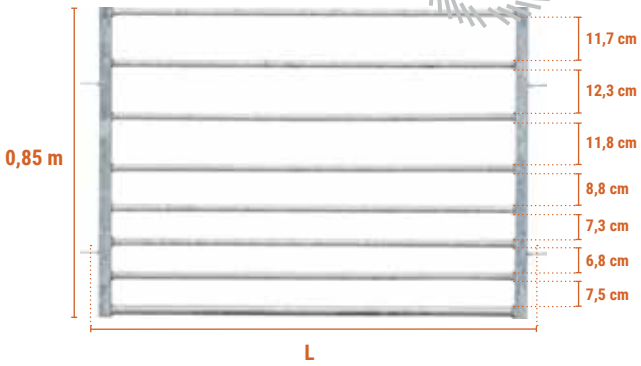

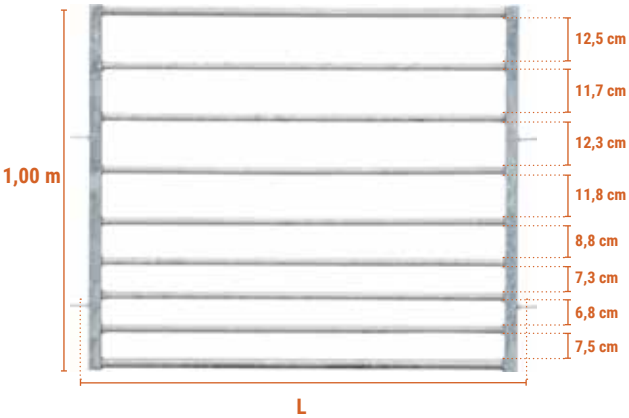

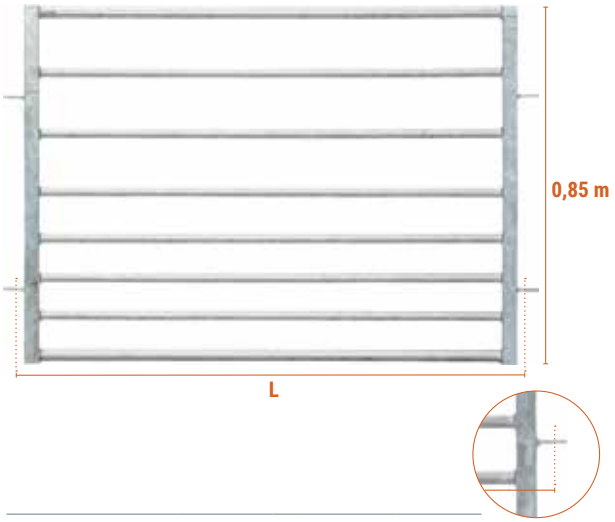

VENOH 085.123	H: 0,85 m - L: 1,23 m	10,6 kg
VENOH 085.150	H: 0,85 m - L: 1,50 m	12,3 kg

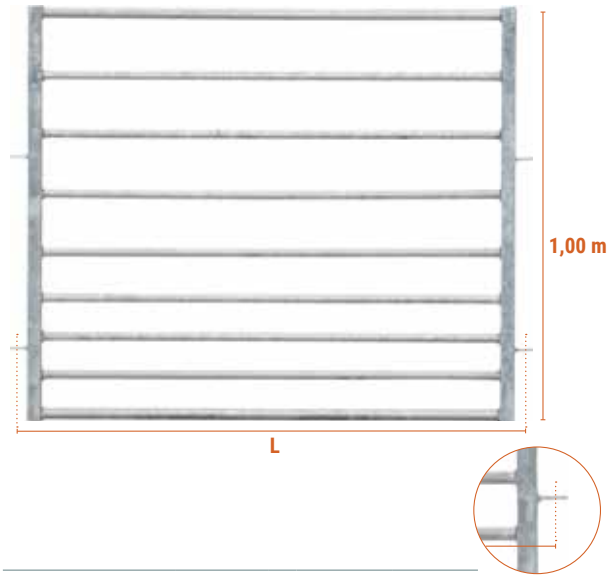

VENOH 100.84	H: 1,00 m - L: 0,84 m	9,3 kg
VENOH 100.123	H: 1,00 m - L: 1,23 m	12,0 kg
VENOH 100.150	H: 1,00 m - L: 1,50 m	13,8 kg

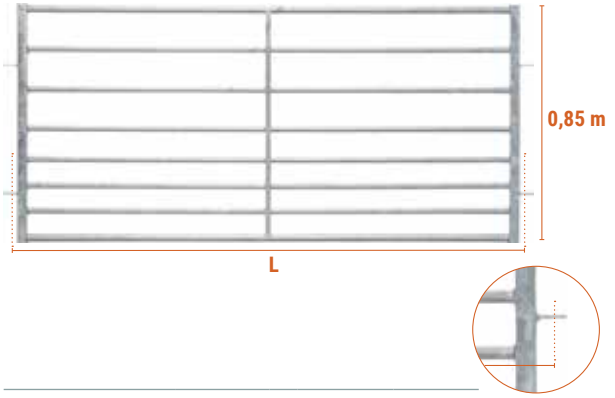

VENOH 085.186	H: 0,85 m - L: 1,86 m	14,9 kg
VENOH 085.200	H: 0,85 m - L: 2,00 m	15,8 kg

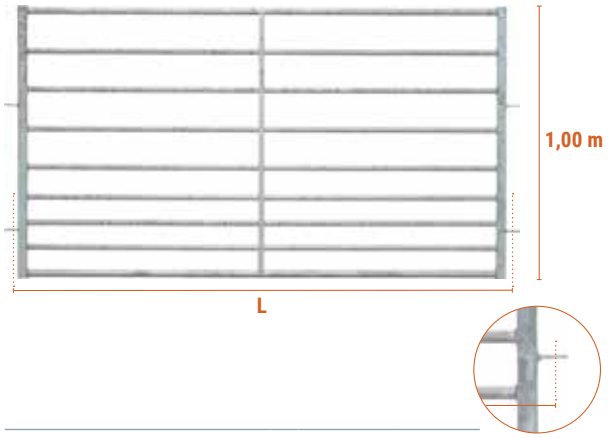

VENOH 100.186	H: 1,00 m - L: 1,86 m	16,8 kg
VENOH 100.200	H: 1,00 m - L: 2,00 m	17,7 kg

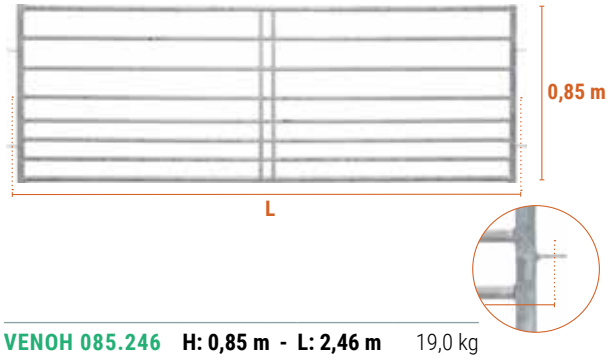

VENOH 085.246	H: 0,85 m - L: 2,46 m	19,0 kg
VENOH 085.300	H: 0,85 m - L: 3,00 m	22,3 kg



VENOH 100.246	H: 1,00 m - L: 2,46 m	21,4 kg
VENOH 100.300	H: 1,00 m - L: 3,00 m	25,1 kg

HORDEN MIT TÜR

Verschiedene Horden mit Tür für Schafe und Ziegen.

Online schauen

HORDE MIT TÜR H: 0,85 M

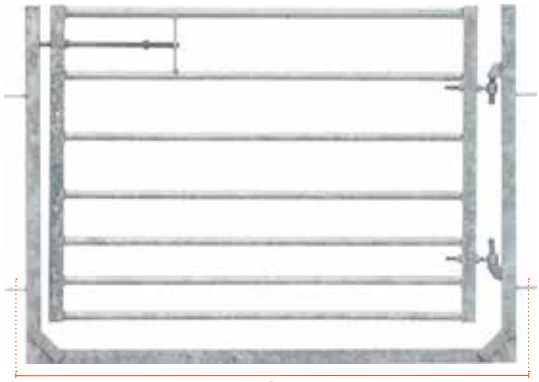

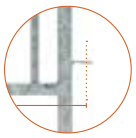

PIF 085.123H	H: 0,85 m - L: 1,23 m	15,8 kg

HORDE MIT TÜR H: 1,00 M

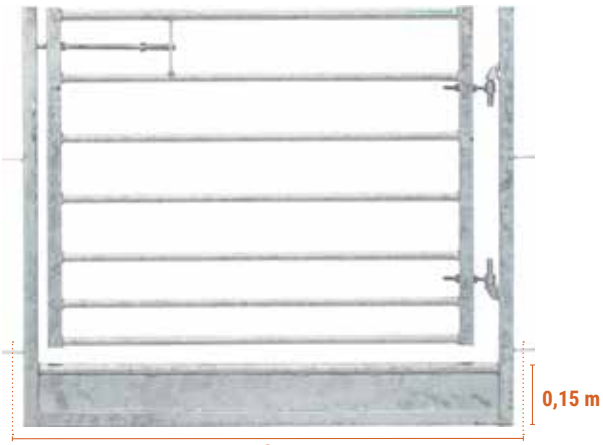

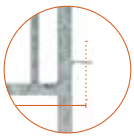

PIF 100.084H	H: 1,00 m - L: 0,84 m	15,0 kg
PIF 100.123H	H: 1,00 m - L: 1,23 m	18,7 kg

VENO HORDE MIT TÜR H: 0,85 M

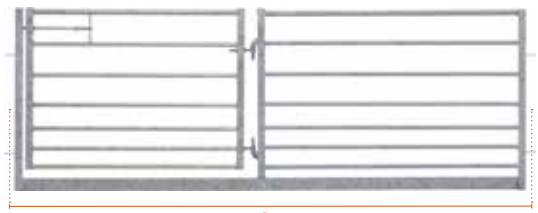

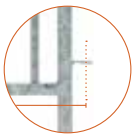

VENOH 085.186PIF	H: 0,85 m - L: 1,86 m	22,8 kg
VENOH 085.200PIF	H: 0,85 m - L: 2,00 m	23,9 kg
VENOH 085.246PIF	H: 0,85 m - L: 2,46 m	27,6 kg
VENOH 085.300PIF	H: 0,85 m - L: 3,00 m	32,1 kg

VENO HORDE MIT TÜR H: 1,00 M

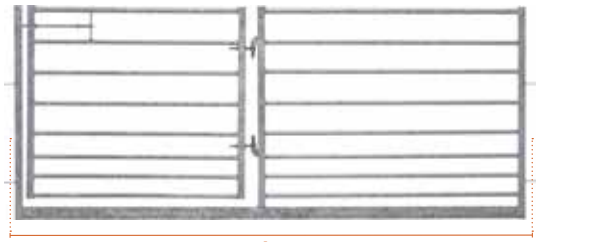

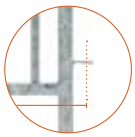

VENOH 100.186PIF	H: 1,00 m - L: 1,86 m	25,4 kg
VENOH 100.200PIF	H: 1,00 m - L: 2,00 m	26,6 kg
VENOH 100.246PIF	H: 1,00 m - L: 2,46 m	30,5 kg
VENOH 100.300PIF	H: 1,00 m - L: 3,00 m	35,2 kg

BEDIENUNGSHEBEL FÜR HORDE MIT TÜR



BH 40PIF	0,8 kg

DECKEL 3,5 CM



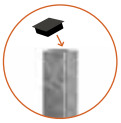

KAS 35	0,01 kg

VENO HORDEN ALUMINIUM

VENO HORDE ALUMINIUM

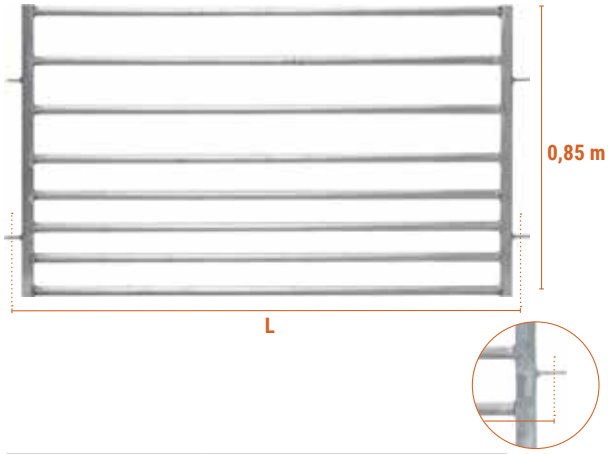

VENOH 085.150AL	**H: 0,85 m - L: 1,50 m**	8,4 kg
VENOH 085.300AL	**H: 0,85 m - L: 3,00 m**	14,4 kg

VENO HORDE ALUMINIUM

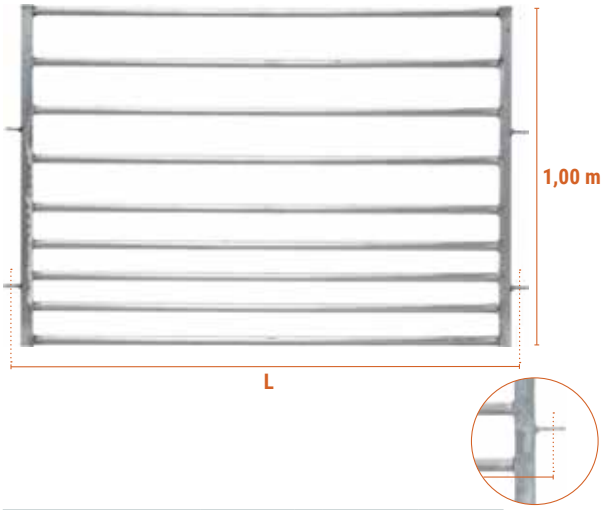

VENOH 100.150AL	**H: 1,00 m - L: 1,50 m**	9,3 kg
VENOH 100.300AL	**H: 1,00 m - L: 3,00 m**	16,1 kg



VENO HORDEN FÜR ZIEGEN

Perfekt geeignet, um Einzäunungen oder Fang- und Behandlungsanlagen zu errichten. Die vertikalen Stangen sorgen dafür, dass die Ziegen nicht klettern können.

Online schauen

HORDE FÜR ZIEGEN H: 1,00 M

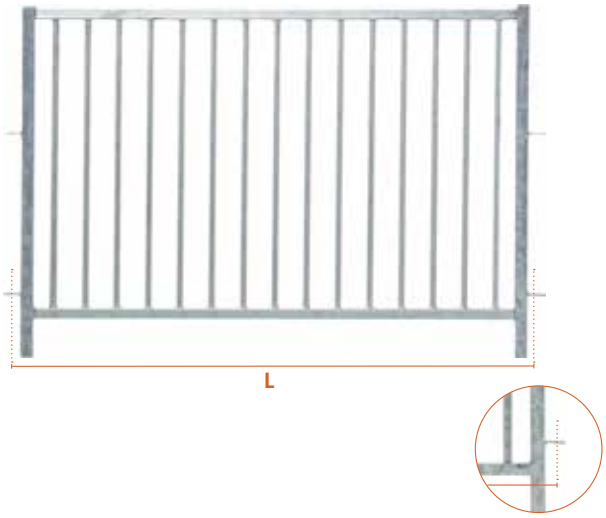

SH 100.123GEIT	**H: 1,00 m - L: 1,23 m**	15,1 kg
SH 100.150GEIT	**H: 1,00 m - L: 1,50 m**	16,6 kg
SH 100.246GEIT	**H: 1,00 m - L: 2,46 m**	26,7 kg
SH 100.300GEIT	**H: 1,00 m - L: 3,00 m**	32,0 kg

HORDE MIT TÜR H: 1,00 M

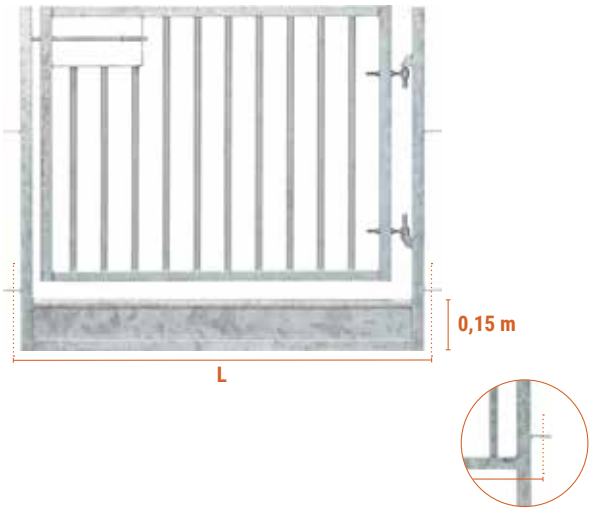

PIF 100.123V	**H: 1,00 m - L: 1,23 m**	22,2 kg



VERSCHLUSSSTAB MIT SICHERHEITSBÜGEL

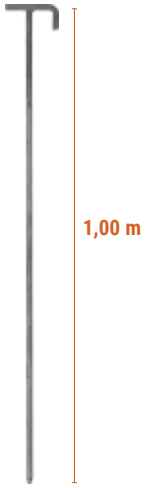

SP 12.100SH	**Ø: 12 mm**	1,1 kg



BEFESTIGUNGS MATERIAL

BEFESTIGUNGSMATERIAL

Befestigungsmaterial um nahezu alle Veno-Produkte miteinander zu verbinden.

Online schauen

VERSCHLUSSSTAB

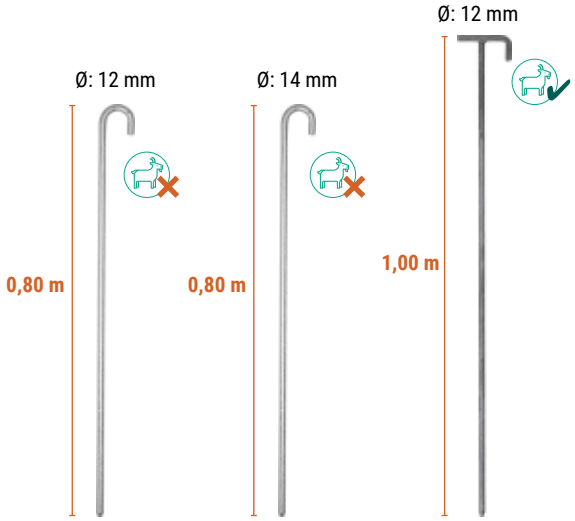

SP 12	**Ø: 12 mm**	0,9 kg
SP 14	**Ø: 14 mm**	1,2 kg
SP 12.100SH	**Ø: 12 mm**	1,1 kg

WANDBEFESTIGUNG

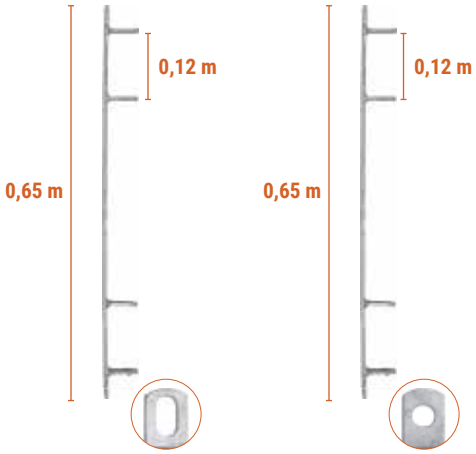

WB 65	**Langloch**	1,1 kg
WB 65R	**Rundloch**	1,1 kg

siehe Seite 4 für Größenangabe



STÜTZE FESTSTEHEND

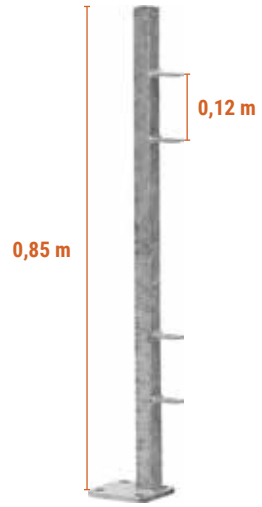

SPVZ 085	3,2 kg

STÜTZE DOPPELLIPPE

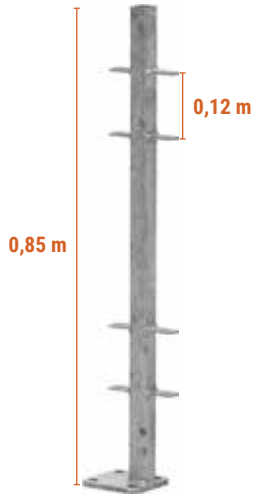

SPVZ 085DL2	3,8 kg

STÜTZE BEWEGLICH

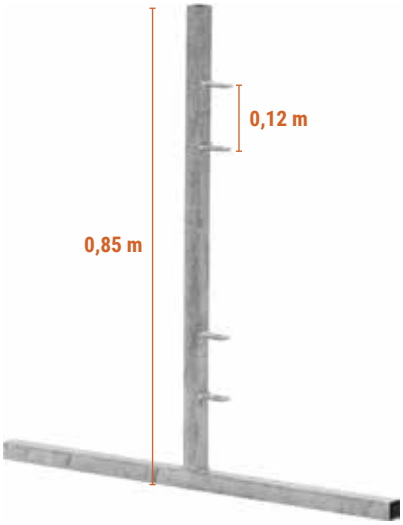

SPVP 085	3,8 kg

STÜTZE MIT EINBETONIERSOCKEL

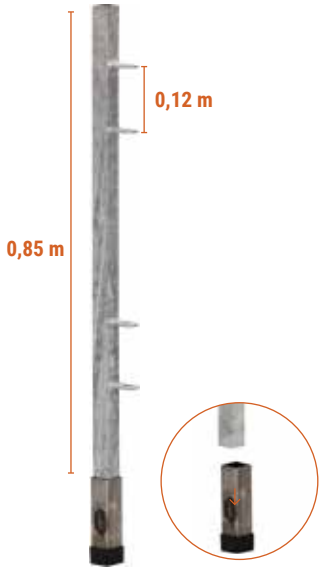

SPI 085	2,7 kg

STÜTZE DOPPELLIPPE

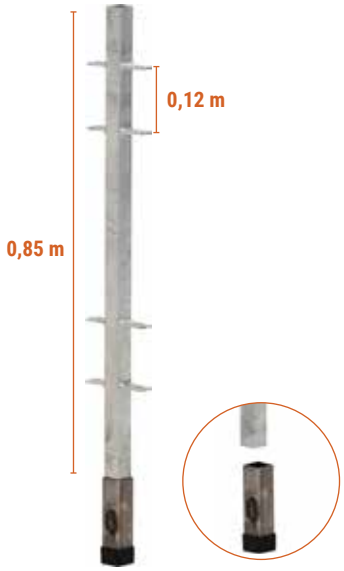

SPI 085DL2	2,9 kg

VERSCHLUSSPLATTE FÜR EINBETONIERSOCKEL



DIH 50.50	0,2 kg

SCHRAUBLASCHE



FL 10.60	0,1 kg

BOLZEN-LIPPE M12 X 40MM



BL SG 12.40M	**Langloch**	0,1 kg
BL RG 12.40M	**Rundloch**	0,1 kg

LANGLOCHLIPPE



LL 30.5.50.16.30	0,1 kg

STÜTZE FESTSTEHEND MIT VERSTELLMECHANISMUS

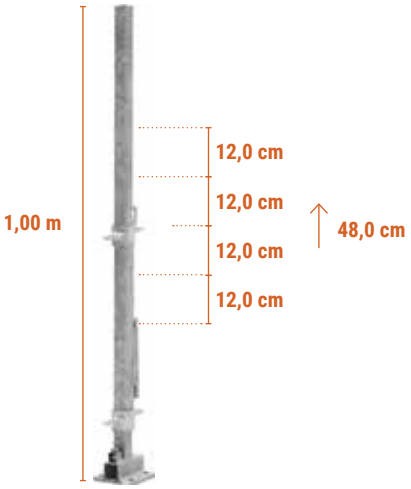

SPV 100.35SM+Z	7,0 kg

STÜTZE BEWEGLICH MIT VERSTELLMECHANISMUS

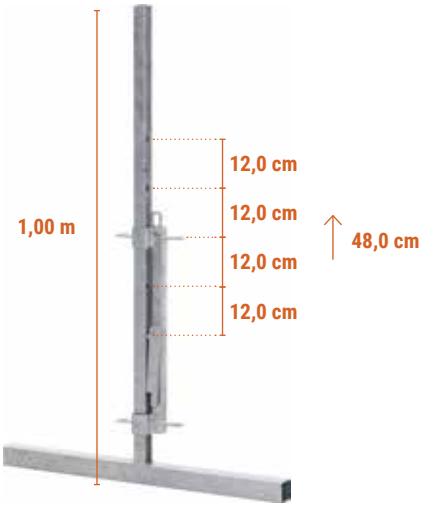

SPVP 100.35SM+Z	9,4 kg

WINDE



LIE 100SP	7,4 kg

BITUMEN LACK SCHWARZ



BIT 1L	**1 L**	1,5 kg
BIT 2,5L	**2,5 L**	3,0 kg



AUFHÄNGEBÜGEL B: 0,18M

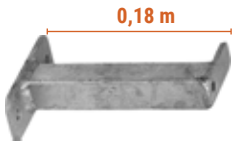

Bugel für 5 Gatter

OHB 015	0,8 kg

AUFHÄNGESET B: 0,18M



OHS 015V	2,4 kg



FUTTERTROG UND HEURAUFE



WAND- UND HÄNGERAUFEN

HEURAUFE

FUTTERAUTOMAT

DOSIER FUTTERAUTOMAT

UNIVERSAL FEEDERS

FUTTERTROG

BALLEN HEURAUFE



WAND- UND HÄNGERAUFEN

Online schauen

WANDRAUFE L: 1,20 M

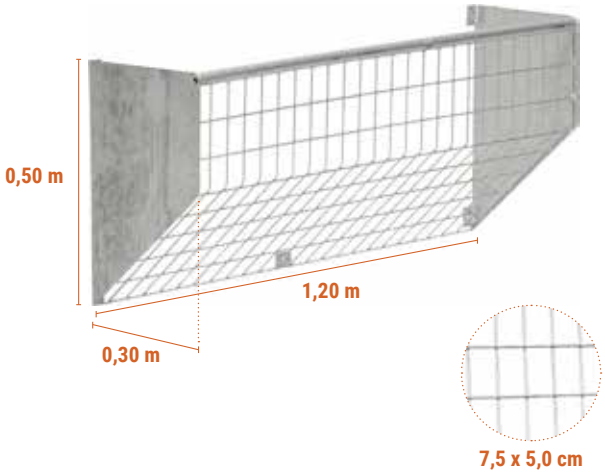

WR 120	L: 1,20 m - H: 0,50 m - B: 0,30 m	6,8 kg

WANDRAUFE MIT TROG L: 1,20 M

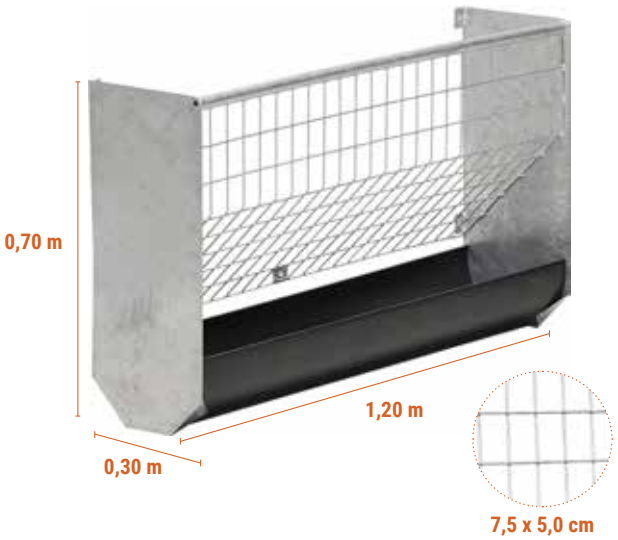

WR 120GO	L: 1,20 m - H: 0,70 m - B: 0,30 m	16,5 kg

HÄNGERAUFE L: 1,20 M

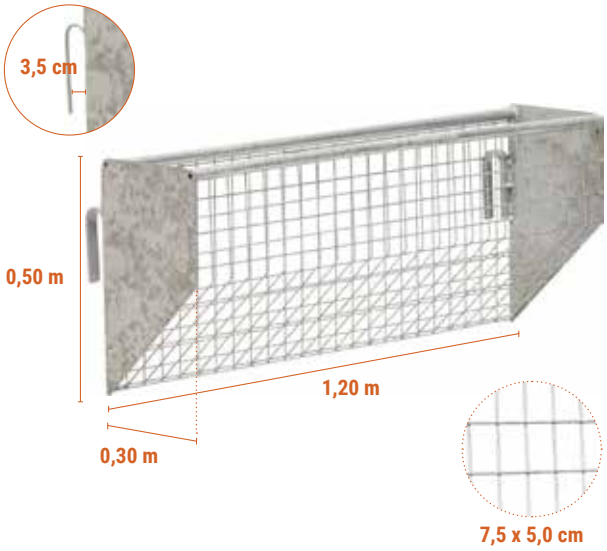

HR 120	**L: 1,20 m - H: 0,50 m - B: 0,30 m**	10,8 kg

HÄNGERAUFE MIT TROG L: 1,20 M

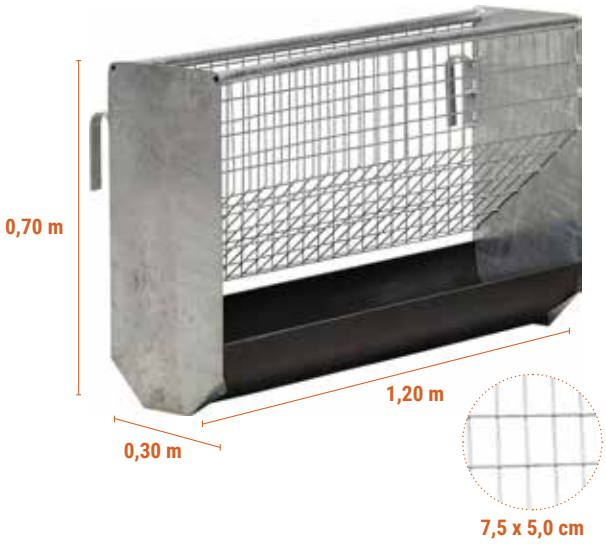

HR 120GO	**L: 1,20 m - H: 0,70 m - B: 0,30 m**	19,3 kg

DACH L: 1,20 M



DAK 120.035WR/HR	**L: 1,20 m**	5,0 kg

EIN-HALB-WANDRAUFE L: 0,46 M

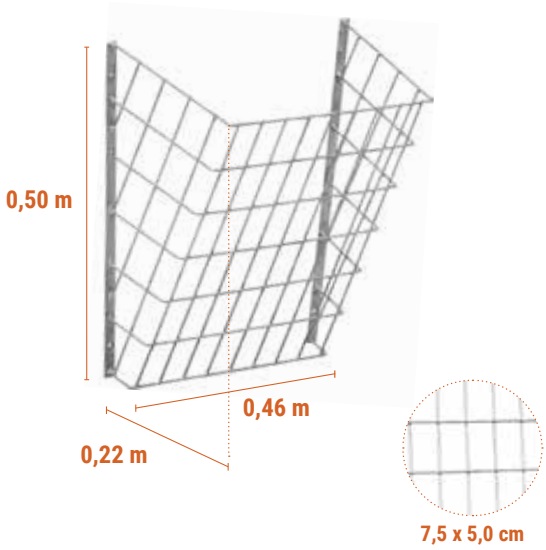

HOZR 050W	**L: 0,46 m - H: 0,50 m - B: 0,22 m**	1,6 kg

EIN-HALB-WANDRAUFE MIT TROG L: 0,60 M

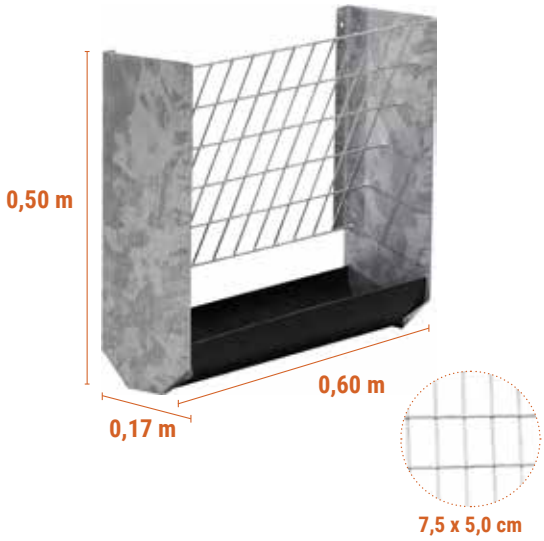

HOZRG 060W	**L: 0,60 m - H: 0,50 m - B: 0,17 m**	4,1 kg

HEURAUFE L: 0,60 M

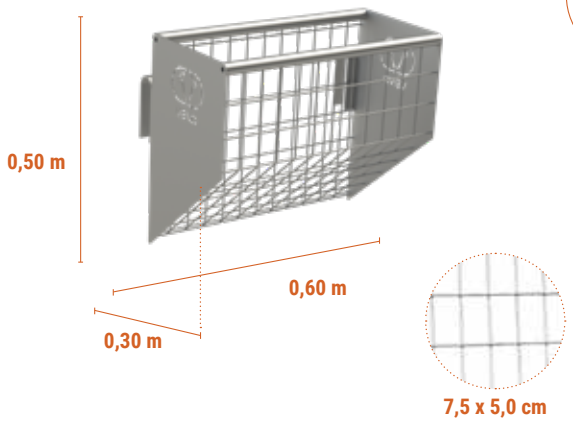

HR 060 **L: 0,60 m - H: 0,50 m - B: 0,30 m** 6,8 kg

HEURAUFE MIT TROG L: 0,60 M

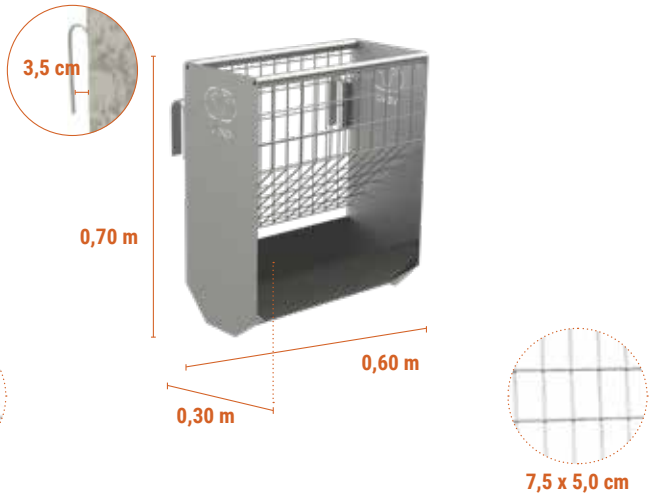

HR 060GO **L: 0,60 m - H: 0,70 m - B: 0,30 m** 16,5 kg

DACH L: 0,60 M

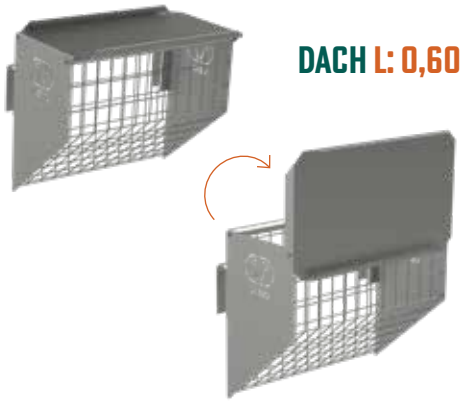

DAK 60.035WR/HR **L: 0,60 m** 2,5 kg

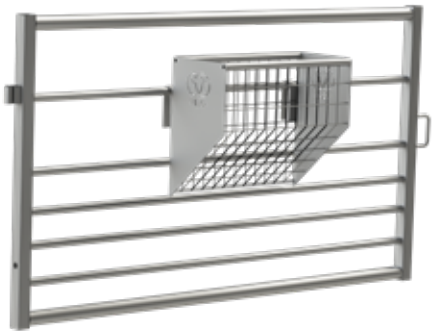

WANDRAUFE L: 0,60 M

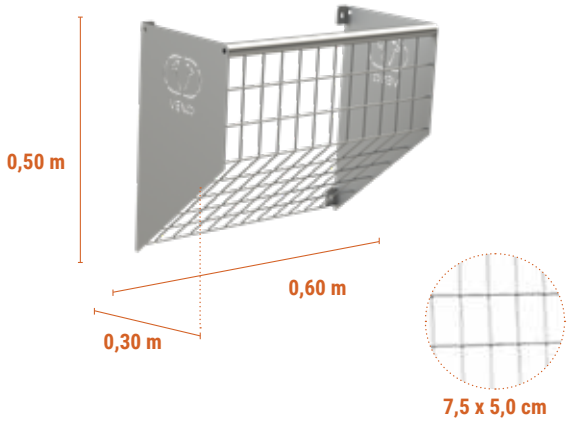

WR 060 **L: 0,60 m - H: 0,50 m - B: 0,30 m** 6,8 kg

WANDRAUFE MIT TROG L: 0,60 M

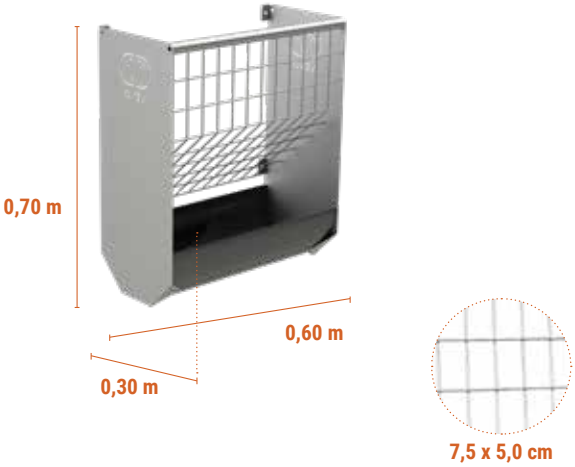

WR 060GO **L: 0,60 m - H: 0,70 m - B: 0,30 m** 16,5 kg

HEURAUFEN

Verschiedene Heuraufen um Ihre Tiere im Stall oder auf der Weide zu füttern. Alle VENO-Heuraufen sind verfügbar mit Dach und zusätzlichem Trog.

↗ Online schauen

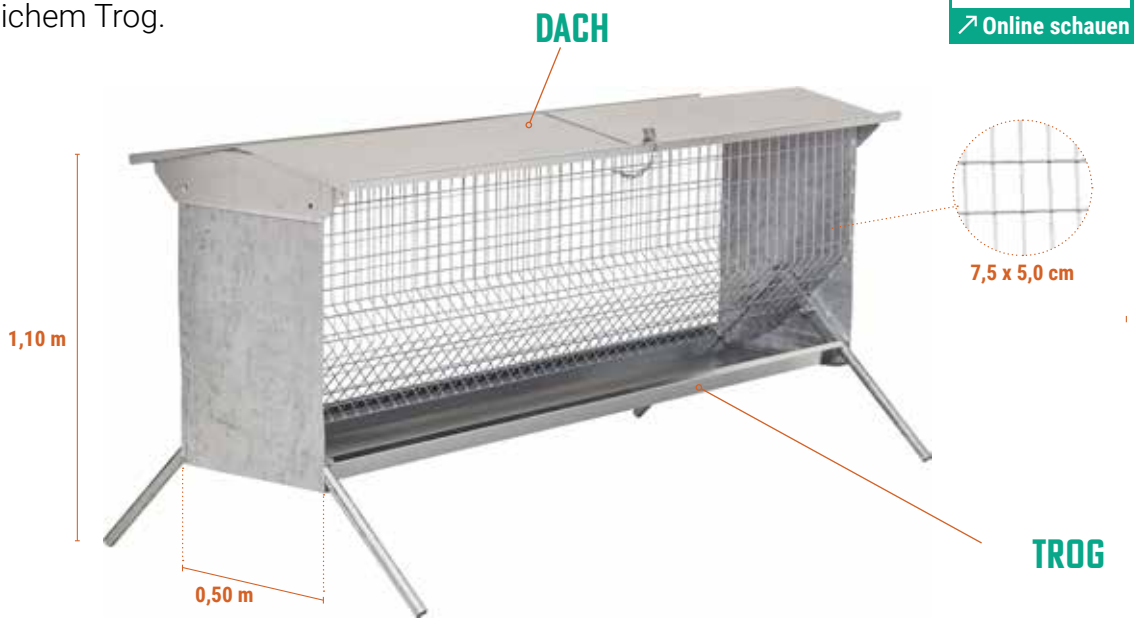

HEURAUFE VENO L: 1,20 M

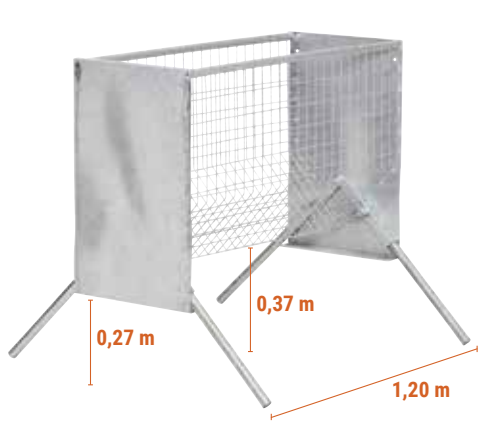

HR 120VENO	**L: 1,20 m - H: 1,10 m - B: 0,50 m**	31,0 kg

HEURAUFE VENO L: 2,40 M

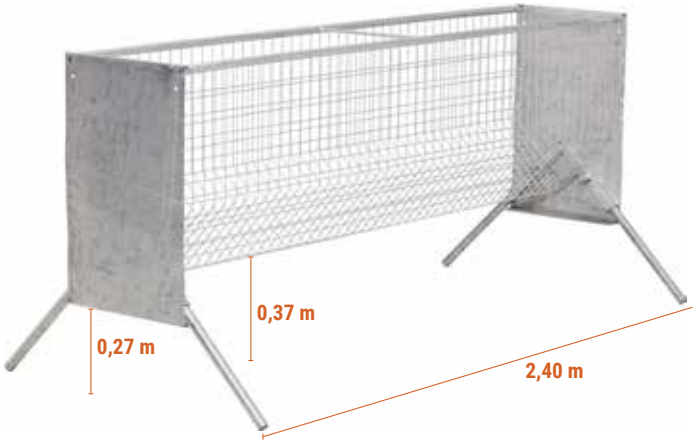

HR 240VENO	**L: 2,40 m - H: 1,10 m - B: 0,50 m**	34,7 kg

DACH



DAK 120HR VENO	**L: 1,20 m**	12,4 kg
DAK 240HR VENO	**L: 2,40 m**	20,7 kg

TROG



VG 120HR VENO	**L: 1,20 m**	5,7 kg
VG 240HR VENO	**L: 2,40 m**	11,7 kg



HEURAUFE VENO MIT DACH



HEURAUFE MIT TROG

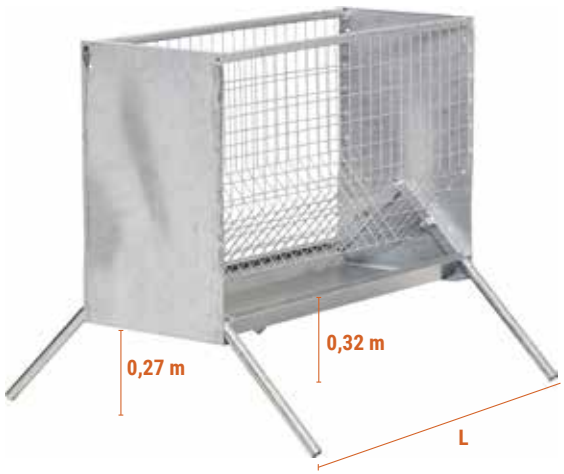

HEURAUFE VENO MIT 2 RÄDERN

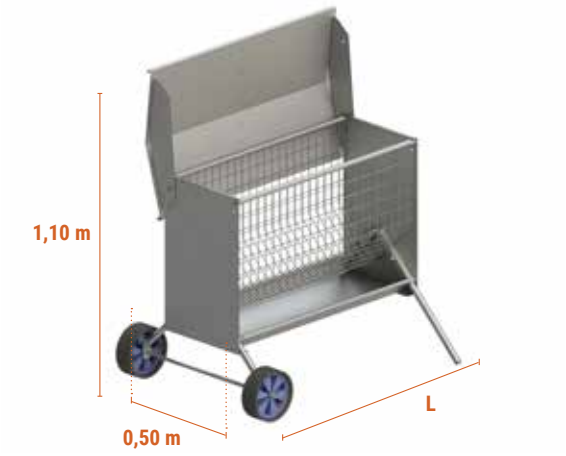

HR 120VENO WPS	**L: 1,20 m - H: 1,10 m - B: 0,50 m**	36,4 kg
HR 240VENO WPS	**L: 2,40 m - H: 1,10 m - B: 0,50 m**	40,1 kg

HEURAUFE VENO MIT 4 RÄDERN

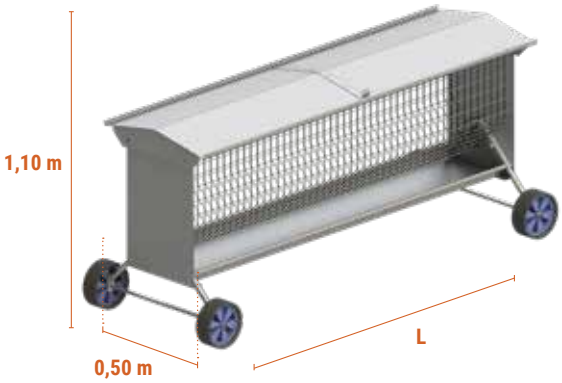

HR 120VENO WS 4	**L: 1,20 m - H: 1,10 m - B: 0,50 m**	41,8 kg
HR 240VENO WS 4	**L: 2,40 m - H: 1,10 m - B: 0,50 m**	45,5 kg

HEURAUFE RÄDERSET



HR VENO WS 2	8,4 kg

RÄDER



KRAFTFUTTERAUTOMAT / HEURAUFE

WIE 10CF/EHR	2,0 kg





FUTTERAUTOMATEN FÜR LÄMMER

Produkte zum Füttern und Züchten von Lämmern. Mutterschafe gelangen nicht an das Kraftfutter. Nicht geeignet für nasses oder säurehaltiges Futter.

Online schauen

KRAFTFUTTERAUTOMAT MIT SICHERHEITSFRESSGITTER



12x	75 kg	±75		
CF 125	L: 1,25 m - H: 0,58 m - B: 0,60 m			49,0 kg

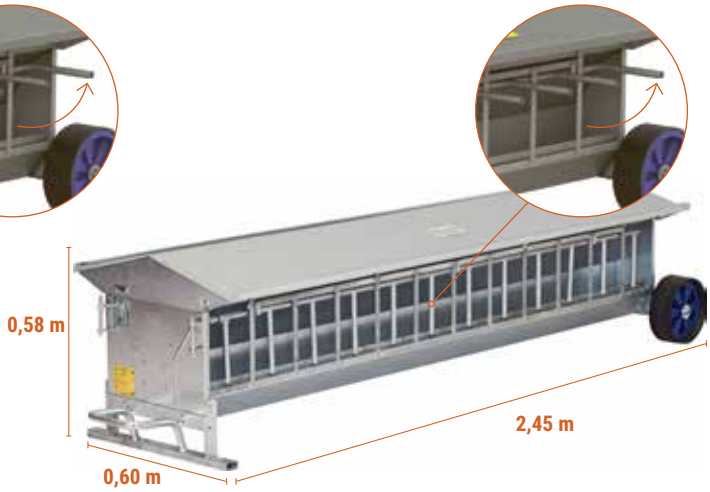

24x	150 kg	±150		
CF 245	L: 2,45 m - H: 0,58 m - B: 0,60 m			75,0 kg

FUTTERAUTOMAT 70 KG



70 kg ±25

KB 70KS **L: 0,60 m - H: 1,00 m - B: 0,20 m** 26,4 kg

FUTTERAUTOMAT 150 KG



150 kg ±50

KB 150KS **L: 1,25 m - H: 0,85 m - B: 0,60 m** 52,7 kg

FUTTERAUTOMAT 300 KG



300 kg ±100

KB 300KS **L: 2,50 m - H: 0,85 m - B: 0,60 m** 92,5 kg

FUTTERAUTOMAT 70 KG KOMPLETTSET



70 kg ± 25

KS 70COMP 64,6 kg

ZUSAMMENGESETZT AUS:

KB 70KS



2X VENOH 085.123



DKH 085.123



4X SP 12



FUTTERAUTOMAT 150 KG KOMPLETTSET

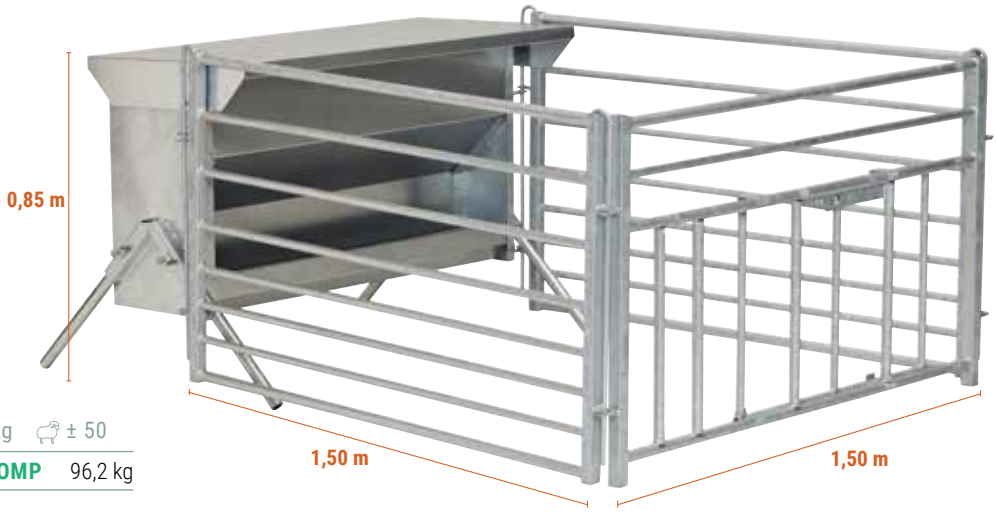

150 kg ± 50

KS 150COMP 96,2 kg

ZUSAMMENGESETZT AUS:

KB 150KS



2X VENOH 085.150



DKH 085.150



4X SP 12



FUTTERAUTOMAT 300 KG KOMPLETTSET

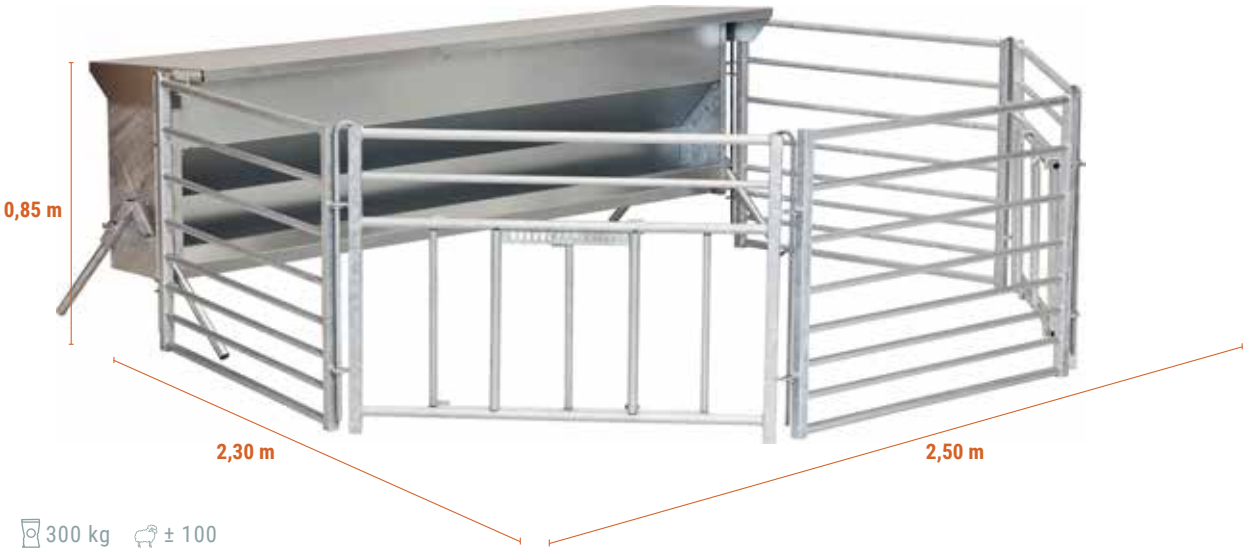

300 kg ± 100

KS 300COMP	156,5 kg

ZUSAMMENGESETZT AUS:

KB 300KS



3X VENOH 085.123



DKH 085.123



6X SP 12





VERSTELLBARER LÄMMERSCHLUPF

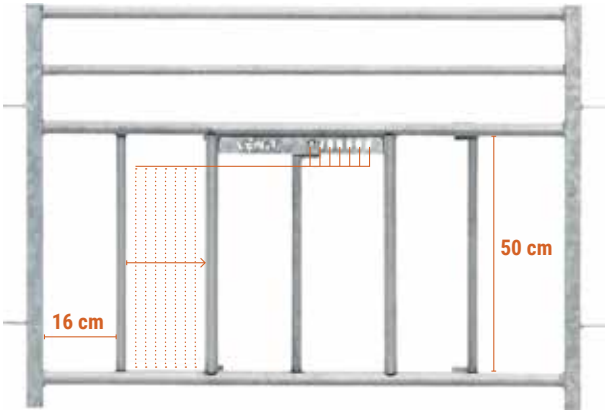

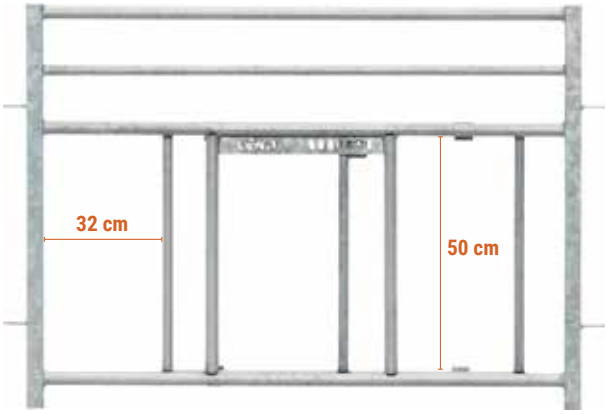

LÄMMERSCHLUPF H: 0,85 M

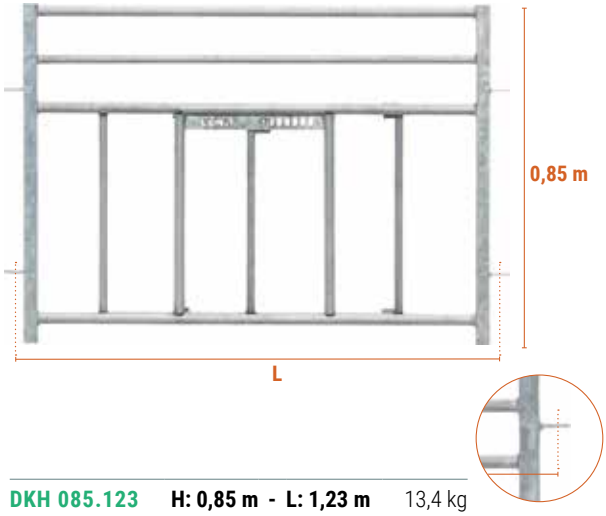

DKH 085.123	**H: 0,85 m - L: 1,23 m**	13,4 kg
DKH 085.150	**H: 0,85 m - L: 1,50 m**	15,5 kg

LÄMMERSCHLUPF H: 1,00 M

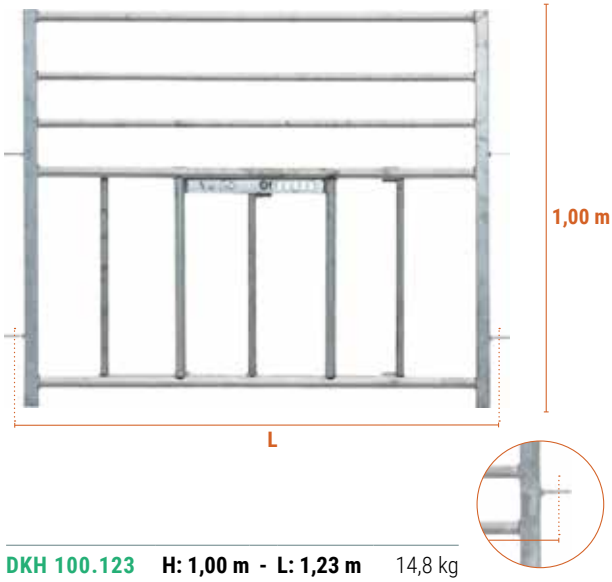

DKH 100.123	**H: 1,00 m - L: 1,23 m**	14,8 kg
DKH 100.150	**H: 1,00 m - L: 1,50 m**	17,0 kg





DOSIER FUTTERAUTOMATEN

Dosier Futterautomat für Kraftfutter. Kein Überfressen, da die Tiere nach jeder Futtergabe den Hebel neu betätigen müssen.

Online schauen

DOSIER FUTTERAUTOMAT 60 L



40 kg ± 25

DDVB 60LTR **V: 60 l** 18,3 kg

DOSIER FUTTERAUTOMAT 140 L



100 kg ± 80

DDVB 140LTR **V: 140 l** 47,7 kg

VERSCHLUSSPLATTE



DDDZ 60LTR 1,1 kg

BÜGEL



BS 30DDVB 1,5 kg

DACH FÜR FUTTERAUTOMAT



DAK 065.065DDVB 3,6 kg

UNIVERSAL FEEDERS

Reduzieren Sie Verschwendung, senken Sie Ihre Futterkosten und sparen Sie Zeit mit diesem einzigartigen Fütterungssystem aus Australien.

Online schauen

UNIVERSAL FEEDER 500L/1250L ULTIMATE

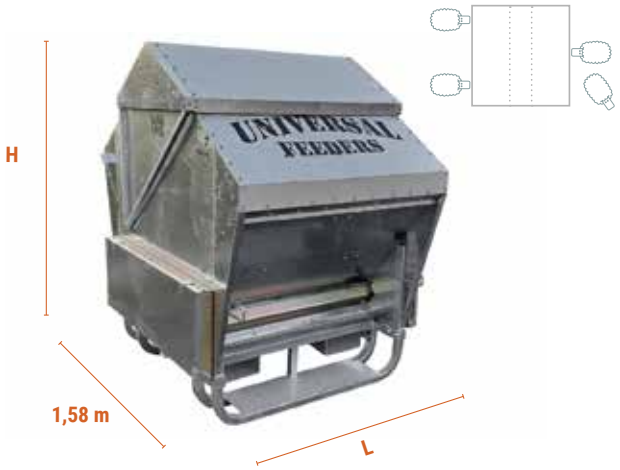

± 60 — 360 kg

± 90 — ± 17 — 900 kg

UF 500L U	500 l	L: 0,90 m	H: 1,43 m	195 kg
UF 1250L U	1250 l	L: 1,24 m	H: 1,83 m	276 kg

UNIVERSAL FEEDER 3000L/4200L ULTIMATE



± 180 — ± 35 — 1800 kg

± 180 — ± 35 — 3000 kg

UF 3000L U	3000 l	L: 2,45 m	H: 1,89 m	515 kg
UF 4200L U	4200 l	L: 2,45 m	H: 2,30 m	540 kg

MAAK EEN SET:

UF 500L U



2X VENOH 085.150



DKH 085.150



4X SP 12



4X BL SG 12.40M







UNIVERSAL FEEDER KÄLBERSCHLUPF



UF CCG S	60,0 kg

UNIVERSAL FEEDER TROLLEY DOLLEY



Geeignet für: **UF 3000L U** + **UF 4200L U**

UTF TD	470,0 kg

1. KEIN "BULLY"-EFFEKT MEHR

Selbst dem stärksten „Anführer" geht irgendwann der Speichel aus. Wenn der „Anführer" sich zurückzieht, sind die schüchternen Tiere an der Reihe. Das Ergebnis: eine ruhige Herde und gleichmäßiges Wachstum für alle Tiere.

2. STABILER PH-WERT IM PANSEN

Große Mahlzeiten führen zu einem Anstieg des Säuregehalts im Pansen. Nach 5–10 Minuten Lecken wird die Zunge trocken. Das Tier muss sich bewegen, um mehr Speichel zu produzieren. Dies führt zu einem stabilen pH-Wert im Pansen, was eine bessere Verdauung des Grases bedeutet.

3. WENIGER ABFALL

Futter auf dem Boden ist Geld auf dem Boden. Die Tiere müssen das Futter aus der schmalen Rille herauslecken. Das bedeutet, dass das Futter nicht auf den Boden fallen kann.



FUTTERTROG

FUTTERTROG L: 0,90 M

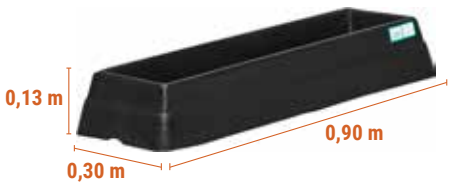

VG 090	**L: 0,90 m - H: 0,13 m - B: 0,30 m**	3,0 kg

FUTTERTROG L: 1,85 M



VG 185	**L: 1,85 m - H: 0,13 m - B: 0,30 m**	5,0 kg

FUTTERTROG AUF FÜSSEN L: 1,20 M



VG 120.30H	**L: 1,20 m - H: 0,35 m - B: 0,30 m**	6,2 kg

FUTTERTROG AUF FÜSSEN L: 2,30 M



VG 230.30H	**L: 2,30 m - H: 0,35 m - B: 0,30 m**	16,4 kg



FUTTERTROG AUF FÜSSEN L: 1,20 M



VG 120.40H	**L: 1,20 m - H: 0,35 m - B: 0,40 m**	20,1 kg

FUTTERTROG AUF FÜSSEN L: 2,30 M



VG 230.40H	**L: 2,30 m - H: 0,35 m - B: 0,40 m**	31,5 kg

KOPFTEIL B: 0,30 M



KS 30VG	**B: 0,30 m**	2,4 kg

KOPFTEIL B: 0,40 M



KS 40VG	**B: 0,40 m**	4,4 kg

Online schauen

TROG ZUM AUFHÄNGEN L: 1,20 M



VGH 120.30	**L: 1,20 m - B: 0,30 m**	4,2 kg

TROG ZUM AUFHÄNGEN L: 2,30 M



VGH 230.30	**L: 2,30 m - B: 0,30 m**	14,4 kg

KOPFTEIL ZUM AUFHÄNGEN B: 0,30 M



HGSL 30VG	**Links**	1,4 kg
HGSR 30VG	**Rechts**	1,4 kg





BALLEN HEURAUFE

Produkte zur Fütterung im Stall oder auf der Weide.

Online schauen

RUNDBALLENFUTTERING H: 0,90 M



24x

RBVH 160.090 **Ø: 1,60 m / H: 0,90 m** 49,0 kg

RUNDBALLENFUTTERING H: 1,20 M



24x

RBVH 160.120ER **Ø: 1,60 m / H: 1,20 m** 63,6 kg

ZWISCHENSTÜCK H: 0,90 M

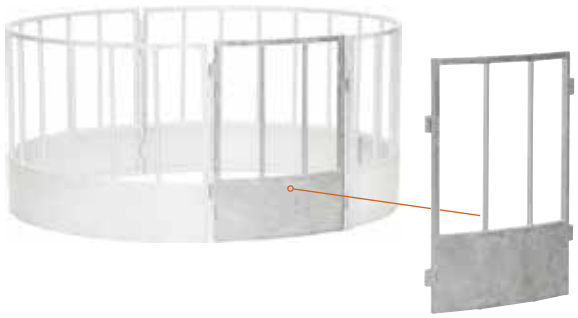

TS 062RBVH **H: 0,90 m** 7,6 kg

ZWISCHENSTÜCK H: 1,20 M



TS 120.65RBVH **H: 1,20 m** 9,6 kg

VIERECKIGE HEURAUFE





VBVH 160.200 **L: 2,00 m - B: 1,60 m** 82,8 kg

HEURAUFE



HR 080.160.140R/VB	**L: 1,60 m - H: 1,00 m - B: 1,50 m**	58,0 kg

HEURAUFE MIT SELBSTSCHLIESSENDEN FRESSGITTERN



HEURAUFE L: 1,55 M
ZUSAMMENGESETZT AUS:

4X ZV100.155



4X SP14



HRZV 100.155R/VB	**L: 1,55 m - H: 1,00 m**	131,6 kg

HEURAUFE L: 1,94 M
ZUSAMMENGESETZT AUS:

4X ZV100.194



4X SP14

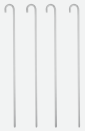

HRZV 100.194R/VB	**L: 1,94 m - H: 1,00 m**	161,2 kg

BEHANDLUNGS ANLAGEN



- KLAUENPFLEGESTAND
- KLAUENSCHERE
- WAAGEN
- SCANBOX
- WIEGEN UND REGISTREIRUNG
- VENO MULTIHANDLER
- OVIBUS BEHANDLUNGSBAND
- PRATTLEY
- SORTIERANLAGE
- KLAUENDESINFEKTIONSANLAGE
- BEHANDLUNGS-ZUBEHÖR

KLAUENPFLEGESTAND

Klauenpflegestände erleichtern Ihnen die Arbeit beim Schneiden der Klauen.

Online schauen

KLAUENPFLEGESTAND



KL 120.52G **L: 1,32 m - B: 0,52 m** 64,9 kg

KLAUENPFLEGESTAND MIT UNTERSTÜTZUNG 50kg



KL KLO 120.52G **L: 1,32 m - B: 0,52 m** 72,3 kg

KOPFSTÜTZE



KS 20.12KL 1,1 kg

DREHUNG





SCHAFSTUHL



SS 050.080	**B: 0,50 m - H: 0,80 m**	24,5 kg

ELEKTRONISCHE KLAUENSCHERE FÜR SCHAFE UND ZIEGEN



SHS E	1,0 kg

FANG- UND BEHANDLUNGSSTAND



ZKL UN 170.90	**L: 1,62 m**	126,0 kg
GAP 20ZKL	ANPASSUNG FÜR ZIEGEN	4,4 kg

WS 80ZKL

WS 80ZKL	7,0 kg





FANG- UND BEHANDLUNGSSTAND

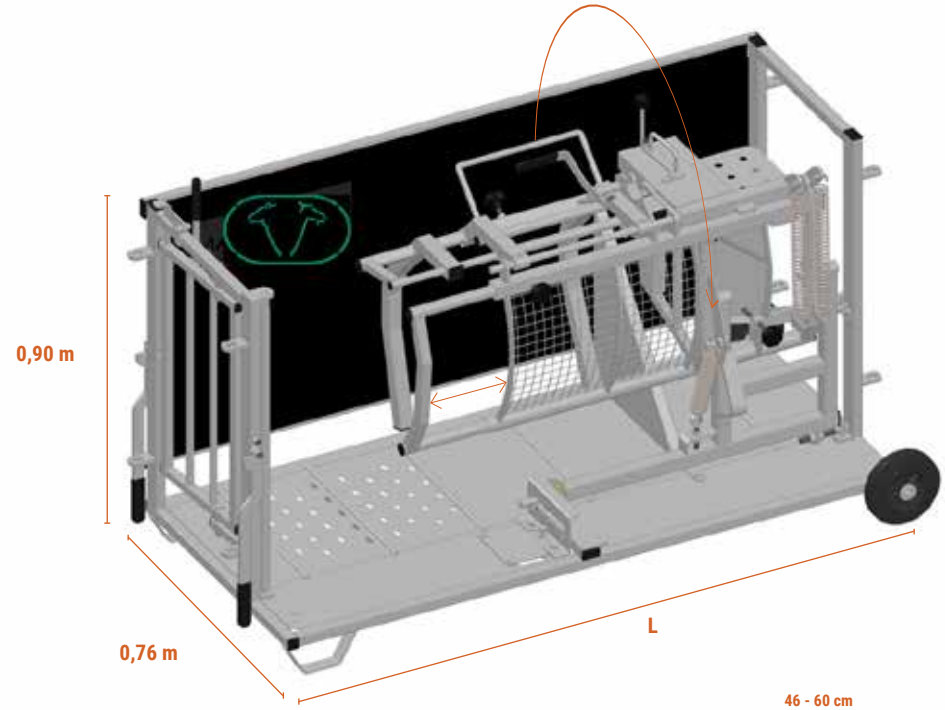

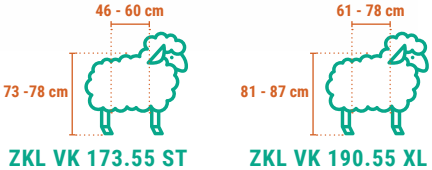

ZKL VK 173.55 ST	**L: 1,73 m**	135,0 kg
ZKL VK 190.55 XL	**L: 1,90 m**	142,0 kg
GAP ZKL VK	**ANPASSUNG FÜR ZIEGEN**	6,0 kg

BEHANDLUNGSTISCH



BT 120.40 **L: 1,20 m - B: 0,40 m** 39,1 kg

KOPFKLEMME MIT GATTER VERBINDUNG

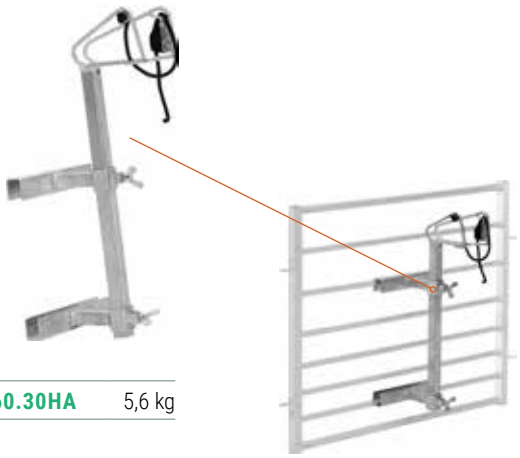

KK 60.30HA 5,6 kg

HEBEN

1.



2.



AUTOMATISCHE HALSKLEMME 3 STANDEN



SB 050.090 NKP **L: 0,50 m - B: 0,90 m** 42,3 kg

KLAUENSCHERE

Pflegen Sie Ihre Tiere mit den besten Klauenchneidern,
die auf dem Markt erhältlich sind.

ELEKTRONISCHE KLAUENSCHNEIDER



SHS E	1,0 kg

HOLSTER ELEKTRONISCHE KLAUENSCHNEIDER



SHS E HOL	1,0 kg

OHRMARKEN SET



SHS E TK	1,0 kg

GEZAHNTE KLAUENSCHNEIDER BURGON & BALL



SHS ROOD BB	0,2 kg

KLAUENSCHNEIDER BURGON & BALL



SHS GROEN BB	0,2 kg

KLAUENSCHNEIDER BURGON & BALL



SHS WIT BB	2,0 kg

KLAUENSCHNEIDER DREHBAR FELCO 50



SHS F50	0,3 kg

KLAUENSCHNEIDER FELCO 51



SHS F51	0,7 kg

WAAGEN

Das wiegen der Tiere ist ein entscheidener Bestandteil einder efolgreichen Zucht.

↗ Online schauen

LÄMMERWAAGE VENO MIT DIGITALER ANZEIGE



WLV 110.40EG **L: 1,20 m - H: 0,94 m - B: 0,56 m** 71,3 kg

LÄMMERWAAGE VENO MIT TRU-TEST WIEGECOMPUTER



WLV 110.40E TT S3 **L: 1,20 m - H: 0,94 m - B: 0,56 m** 77,5 kg

DIGITALE ANZEIGE



WIHD 300KG100 0,8 kg

WIEGEZELLE TRU-TEST



TT SC250 **tot 250 kg** 0,4 kg

WIEGEZELLE GALLAGHER



GAL LC250 Gallagher 0,2 kg

WIEGECOMPUTER FÜR WAAGE



W-0



W-1



S3



JR5000

SCHAFWAAGE VENO MIT DIGTALER ANZEIGE



WSV 135.50EG **L: 1,50 m - H: 1,00 m - B: 0,63 m** 90,0 kg

SCHAFWAAGE VENO MIT TRU-TEST WEIGECOMPUTER



WSV 135.50E TT S3 **L: 1,50 m - H: 1,00 m - B: 0,63 m** 96,3 kg

EID LESEGERÄT



APR 450



XRS2I

SRS2I

SRS2I



SCANBOX

Die Lösung für Schwangerschaft und Ultraschalluntersuchungen.

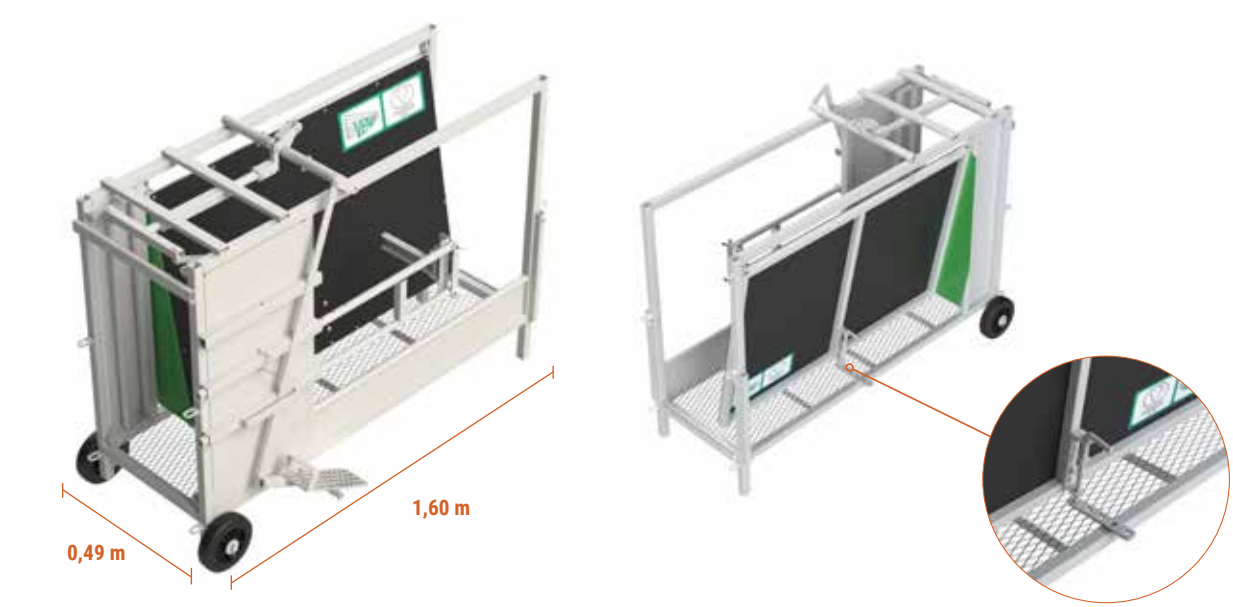

SCB 160.49 **L: 1,60 m - B: 0,49 m** 80,2 kg



WIEGEN UND REGISTRIERUNG

Ihr Tiermanagement beginnt mit dem Wiegen.
Einfaches kabelloses Wiegen über eine App oder ein Tablet.

↗ Online schauen

TRU-TEST WIEGECOMPUTERS



TT XR5000	5,0 kg
TT JR5000	5,0 kg
TT ID5000	5,0 kg



TT S3	2,0 kg

GALLAGHER WIEGECOMPUTERS



GAL W-0	1,5 kg



GAL W-1	2,0 kg



GAL TW-1	4,0 kg
GAL TW-3	4,0 kg



WIEGESTÄBEN L: 0,60 M

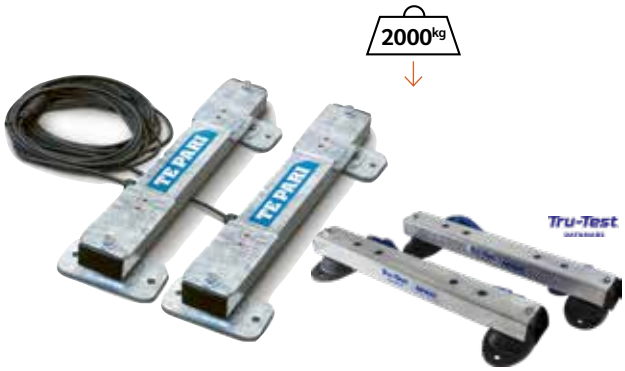

⌀ 6 m			
TP T600	**L: 0,60 m**	Te Pari	20,0 kg
TT MP600 DM	**L: 0,60 m**	Tru-Test	15,0 kg

WIEGESTÄBEN L: 0,80 M



⌀ 6 m			
TP T800	**L: 0,80 m**	Te Pari	22,0 kg
TT MP800 DM	**L: 0,80 m**	Tru-Test	18,5 kg

WIEGESTÄBEN L: 1,00 M

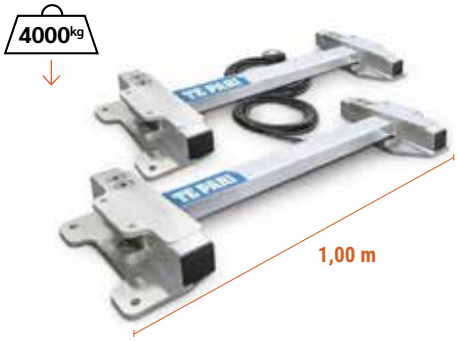

⌀ 6 m		
TP T4000HD	35,0 kg	

WIEGESTÄBEN L: 1,15 M

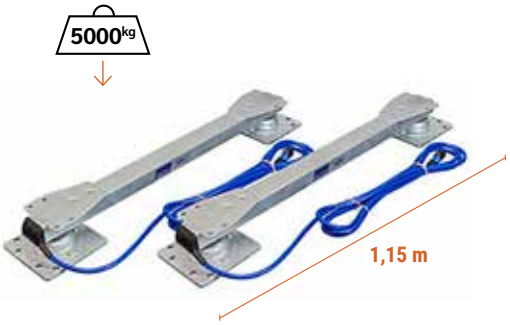

⌀ 6 m		
TT HD5T	38,4 kg	

TE PARI ANTENNEN PANEL



⌀ 2 m			
TP TSPO 3	**B: 0,50 m - H: 0,60 m**		5,0 kg

WIEGEZELLE



≤ 250 kg			
TP SC250	Tru-Test	0,4 kg	



≤ 300 kg			
GAL LC250	Gallagher	0,2 kg	

EID LESEGERÄT



TT XRS2i	1,5 kg	
TT SRS2i	1.5 kg	

ALLFLEX APR450



APR450	0.5 kg	

TE PARI LESEGERÄT



TP ASR566	3,0 kg	

VENO MULTIHANDLER

Shafe Behandlung ist mit unserem MultiHandler Schafklemme sehr einfach. Registrieren, wiegen, behandlung und sortieren

Online schauen



VMH BASIS





VENO MULTIHANDLER

Das komplette System. Veno MultiHandler für die Behandlung und das Wiegen Ihrer Tiere. Das Sortiertür zum Sortieren.



SORTIERTÜR



VMH SPDW	79,3 kg

WIEGECOMPUTERS / EID LESEGERÄT





TT XR5000	5,0 kg
TT S3	2,0 kg
TT EZWI7I	2,0 kg
GAL TW-1	3,0 kg



TT XRS2I	0,5 kg

Siehe auch Kapitel WIEGECOMPUTERS UND EID LESEGERÄT

WIEGEPLATTFORM TE PARI / GALLAGHER



VMH BASIS WTP	368,1 kg

WIEGEPLATTFORM TRU-TEST



VMH BASIS WTT	360,3 kg

MULTIFUNKTIONELLER SCHAFHÄNGER

Machen Sie Ihr MulitHandler mobil mit unserem multifunktioneller schafhänger.



VMH MST 4.7 WTP	897,0 kg
VMH MST 4.7 WTT	897,0 kg
VMH MST 4.7 BASIS	865,6 kg



5. Leicht einstellbare Klammer-wandposition für unterschiedliche Schaf- und Lämmergrößen.

4. Lagern Sie Ihre Behandlungsgeräte wie eine Dosierpistole ganz einfach.

3. Einfach Ablesen von der Ohrmarken durch die Halterungen für EID-Panel.

2. Herausnehmbare Sortiertür. Sor-tierung nach Ihren Bedingungen

1. Anti-Sprung-Bügel, um die Tiere drinnen zu halten.

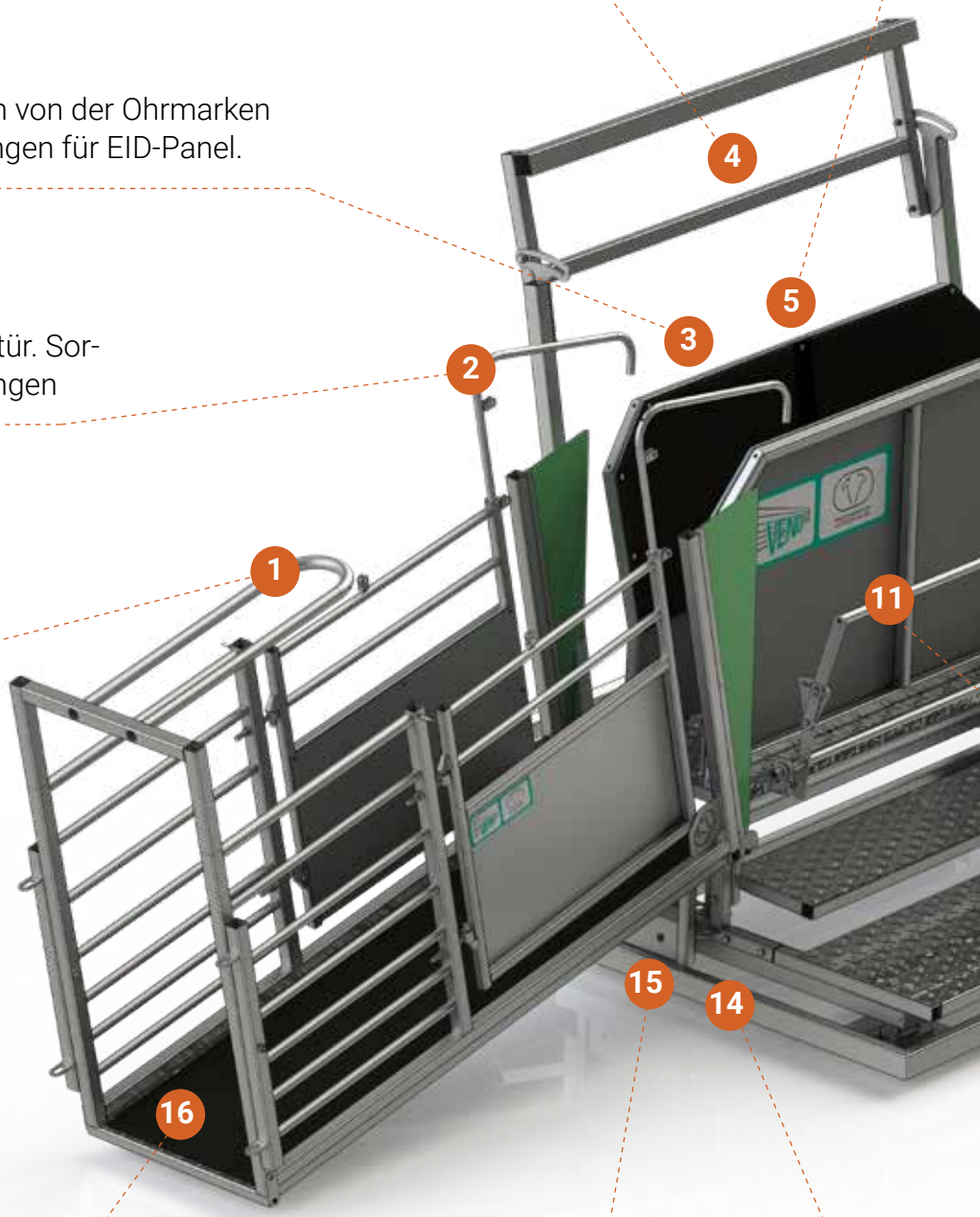

16. Gummierter Boden für leisen Betrieb und Grip.

15. Bewegen Sie Ihren Multi-Handler ganz einfach mit einem Räderset.

14. Hochwertiger, in den Niederlanden her-gestellter Stahl un vollständig verzinkt.

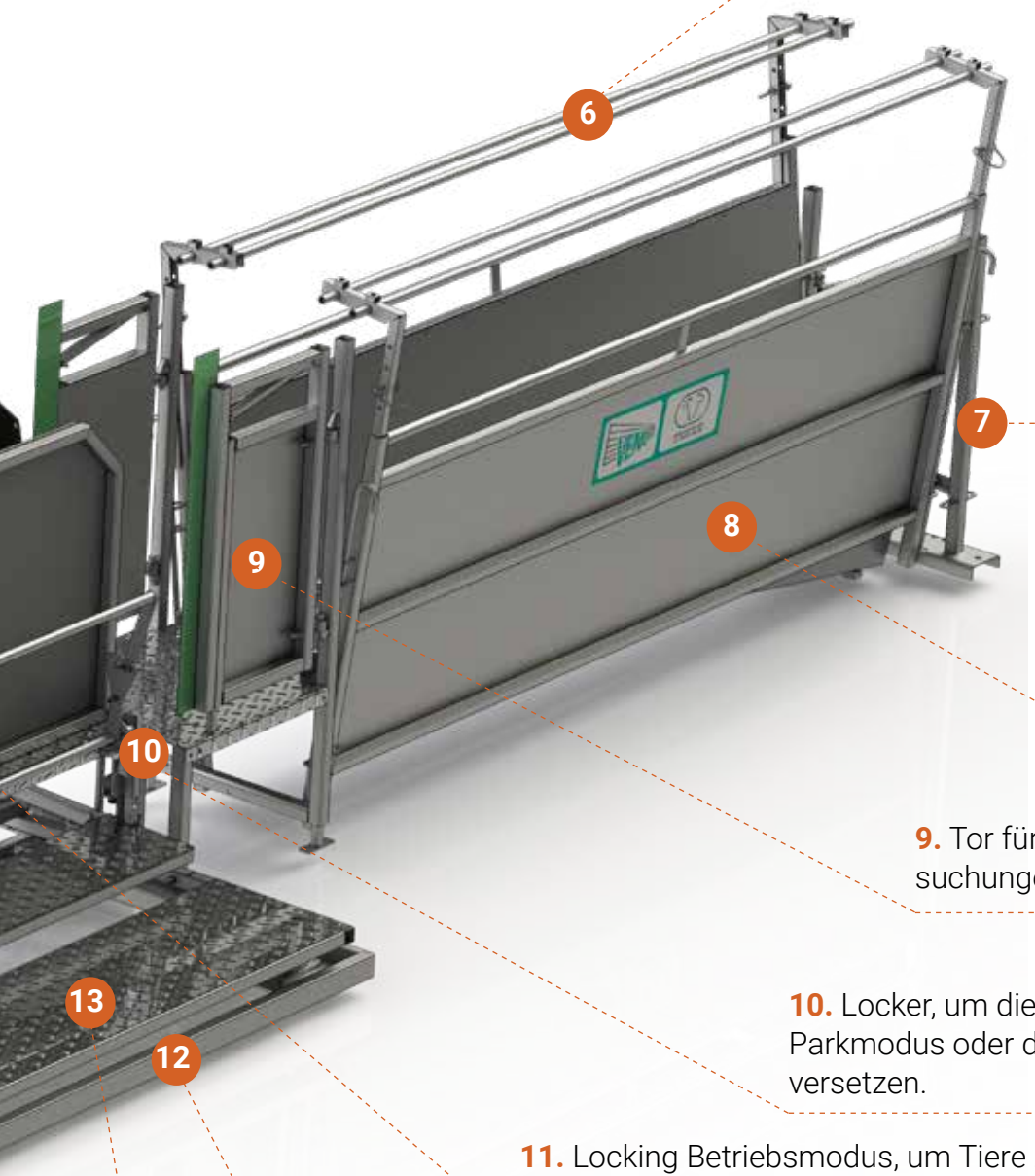

6. Halten Sie Ihre Schafe einfach im Race mit unseren Anti-Sprung-Bügeln. Diese helfen Ihnen zu verhindern, dass Schafe außerhalb des Behandlungsgang springen.

7. Rückwärtshaken im Vorlauf, um zu verhindern, dass Tiere rückwärts laufen.

8. Verkleidete Horde, um die Strömung im Behandlungs-gang aufrechtzuerhalten.

9. Tor für Ultraschallunter-suchungen und Schwanzschere.

10. Locker, um die Klammer in den Parkmodus oder den freien Modus zu versetzen.

11. Locking Betriebsmodus, um Tiere zu klammern und frei mit den Händen arbeiten.

12. Wiegen Sie Ihre Tiere mit hoher Präzision mit unserer Wiegeplattform.

13. Bedienbar ab 50 kg Körpergewicht.

OVIBUS BEHANDLUNGSBAND

Das ideale System für alle Arten von Behandlungen, wie z.B. Wiegen, Drenchen, Medikation, Impfung, Einsetzen von Schwämmen, Einziehen von Ohrmarken, Lesen der elktr. Ohrmarken, Selektion und generelle Inspektion der Tiere.

220 V. 2 x 0,55 kW.

Online schauen

MODEL	GOAL
OVIBUS 1	Behandlung
OVIBUS 1L	Behandlung
OVIBUS 2	Wiegen, Registrieren und Handhaben
OVIBUS 3	Wiegen, Registrierung und Handhaben mit automatische Auswahl und Stoptor

OVIBUS 1

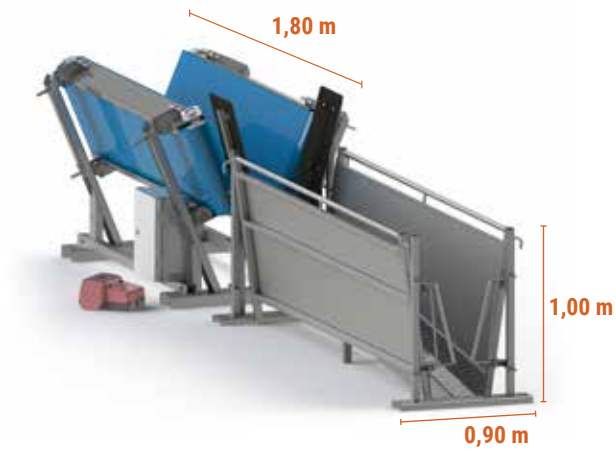

OVIBUS 1 **L: 1,80 m - H: 1,00 m - B: 0,90 m** 338,2 kg

OVIBUS 1L

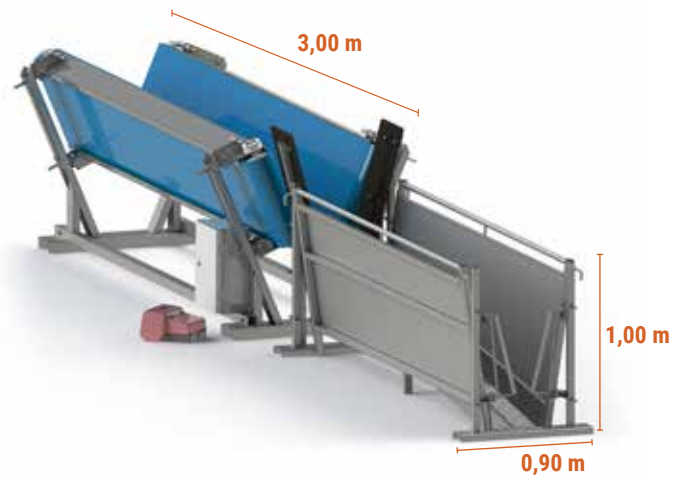

OVIBUS 1L **L: 3,00 m - H: 1,00 m - B: 0,90 m** 369,3 kg

OVIBUS 2

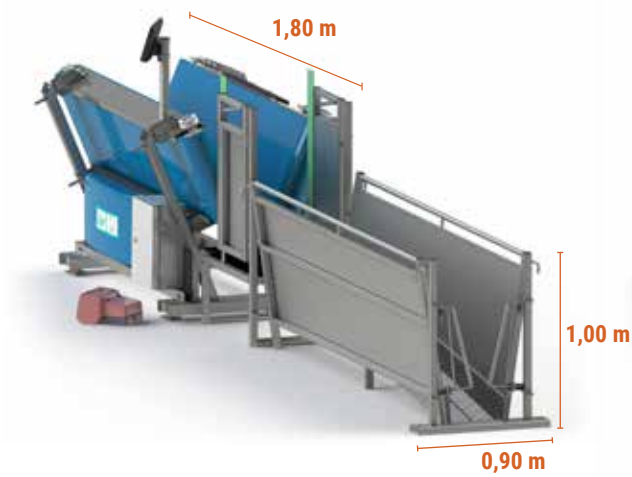

OVIBUS 2 **L: 1,80 m - H: 1,00 m - B: 0,90 m** 401,5 kg

OVIBUS 3

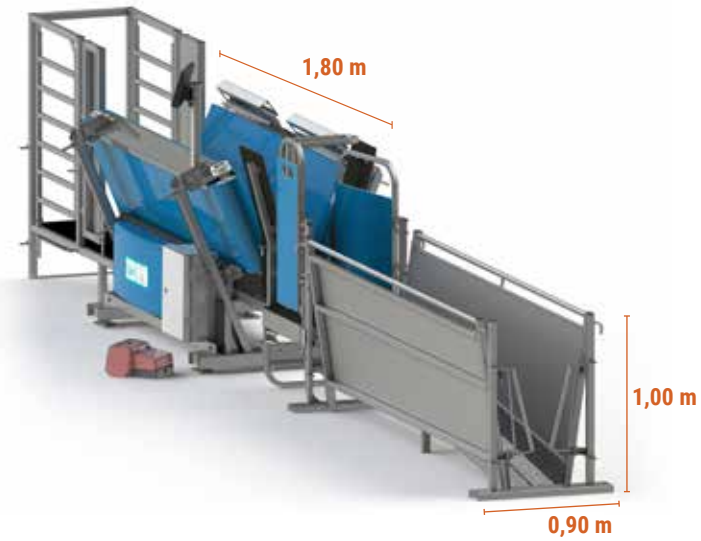

OVIBUS 3 **L: 1,80 m - H: 1,00 m - B: 0,90 m** 470,8 kg










Der Ovibus kann mit dem Multifunktionellen Hänger **MST 3,1** kombiniert werden



Siehe auch Kapitel MULTIFUNKTIONELLER SCHAFHÄNGER

PRATTLEY 3-WEGE WAAGE

Gefertigt aus leichtem Aluminium für optimale Festigkeit.

↗ Online schauen



PR WSB3 **L: 1,53 m - B: 0,72 m - H: 1,34 m** 2,0 kg

RÄDER-SATZ



PR WSB3 IF 2,0 kg

WIEGECOMPUTERS / EID LESEGERÄT





TT XR5000 5,0 kg



GAL TW-1 3,0 kg



TT XRS2I 0,5 kg



APR450 0,5 kg

Weitere Indikatoren und EID-Stick-Leser auf unserer Website

Prattley is te combineren met **MST 3,1**



Siehe auch Kapitel MULTIFUNKTIONELLER SCHAFHÄNGER

PLANANSICHT

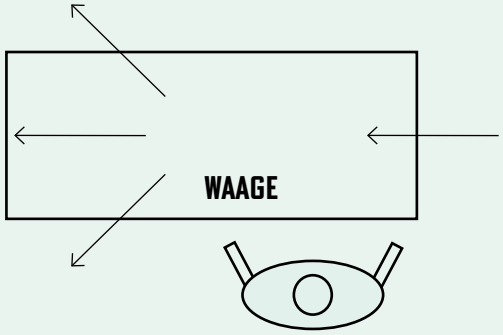

Betreiber
Position für rechte Hand

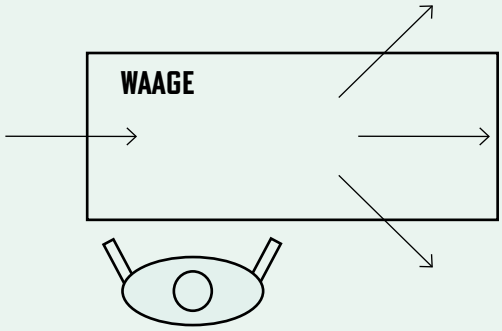

Betreiber
Position für linke Hand





SORTIERANLAGE

Die beste Lösung, um Schafe zwecks Sortierung und Behandlung zu treiben. Set erhältlich in zwei Höhen.

↗ Online schauen

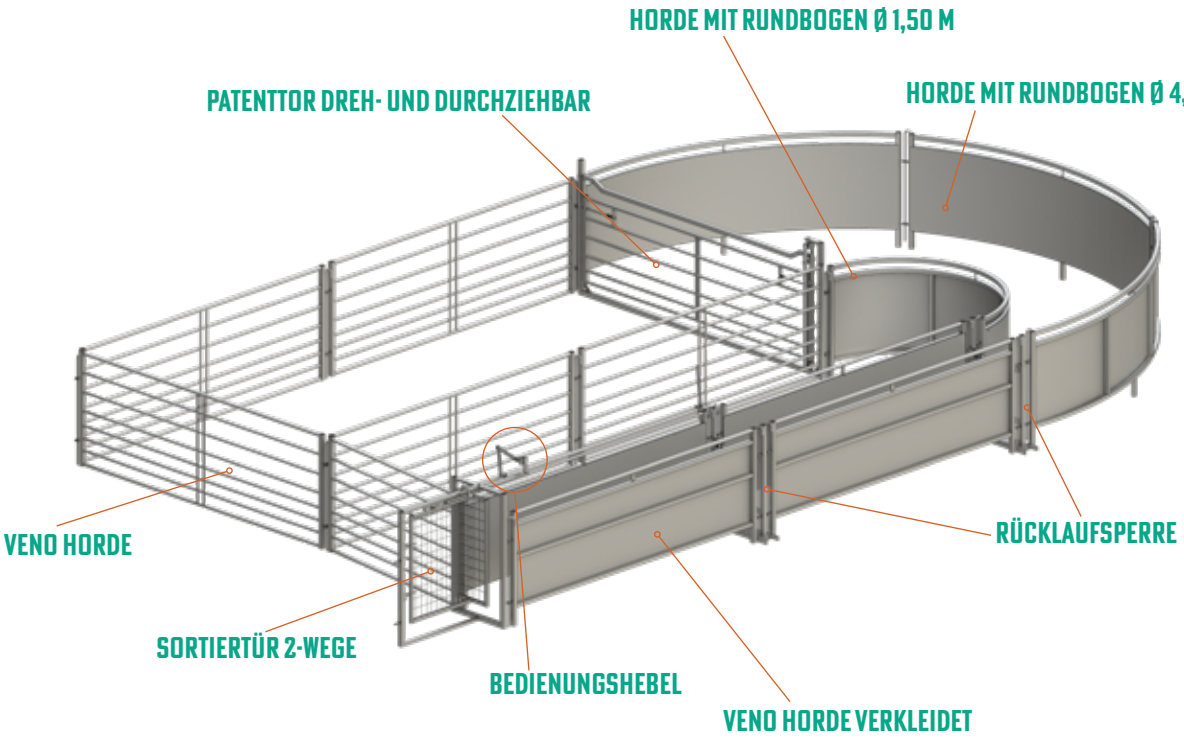

SORTIERANLAGE SET

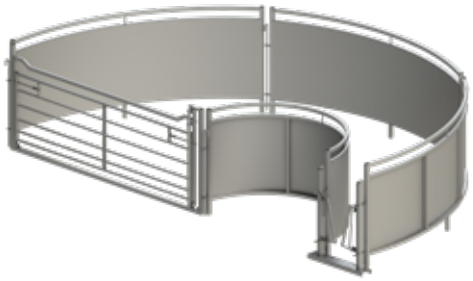

ODS 085SET	**H: 0,85 m**	176,9 kg
ODS 100SET	**H: 1,00 m**	187,2 kg

ZUSAMMENGESETZT AUS:

RHB 100.150ODS



3X RHB 100.450ODS



SOH 085.246ODS



TLK/KH



6X SP 14



SORTIERANLAGE SET MIT DURCHLAUF-BEHANDLUNGSGANG

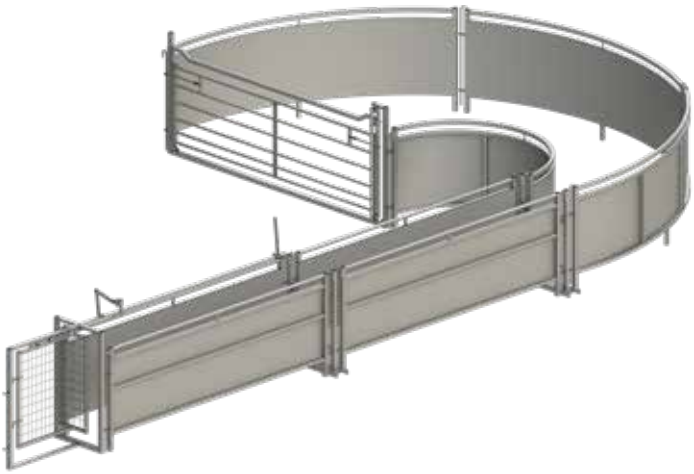

ODS 085SET DLB	**H: 0,85 m**	349,7 kg
ODS 100SET DLB	**H: 1,00 m**	368,2 kg

ZUSAMMENGESETZT AUS:

RHB 100.150ODS



4X VENOH 100.246BEP



SOH 085.246ODS



14X SP 14



3X RHB 100.450ODS



2X TLK/KH



SP 100.120BS



BH 120SP/BK 085



SORTIERANLAGE KOMPLETT

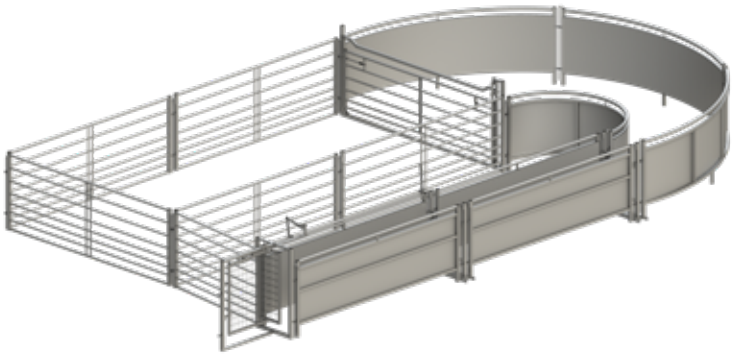

ODS 085COMP	**H: 0,85 m**	459,5 kg
ODS 100COMP	**H: 1,00 m**	493,7 kg

ZUSAMMENGESETZT AUS:

RHB 100.150ODS



5X VENOH 100.246



VENOH 100.150



SOH 085.246ODS



18X SP 14



3X RHB 100.450ODS



4X VENOH 100.246BEP



2X TLK/KH



SP 100.120BS



BH 120SP/BK 085



SORTIERANLAGE KOMPLETT MIT SAMMELSTALL

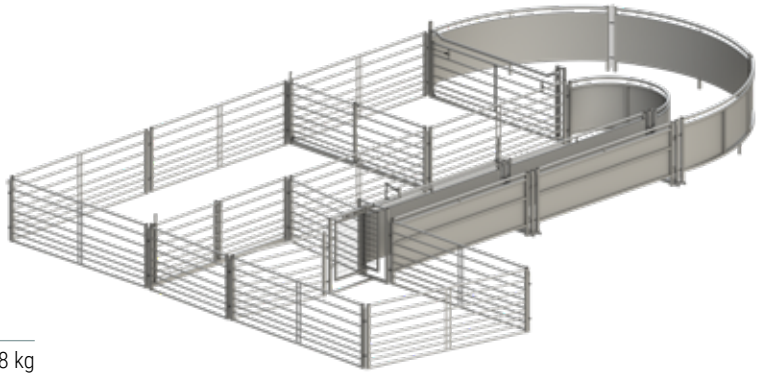

ODS 085COMP OVH	**H: 0,85 m**	606,8 kg
ODS 100COMP OVH	**H: 1,00 m**	679,5 kg

ZUSAMMENGESETZT AUS:

RHB 100.150ODS



9X VENOH 100.246



3X VENOH 100.150



SOH 085.246ODS



24X SP 14

BH 120SP/BK 085



3X RHB 100.450ODS



4X VENOH 100.246BEP



2X HSPO 100.246ODS



2X TLK/KH



SP 100.120BS



HORDE MIT RUNDBOGEN Ø: 1,50 M



RHB 085.150ODS	**Ø: 1,50 m - H: 0,85 m**	31,5 kg
RHB 100.150ODS	**Ø: 1,50 m - H: 1,00 m**	35,1 kg

HORDE MIT RUNDBOGEN Ø: 4,50 M



RHB 085.450ODS	**Ø: 4,50 m - H: 0,85 m**	31,8 kg
RHB 100.450ODS	**Ø: 4,50 m - H: 1,00 m**	34,0 kg

VENO HORDE VERKLEIDET



VENOH 085.246BEP	**L: 2,46 m - H: 0,85 m**	30,2 kg
VENOH 100.246BEP	**L: 2,46 m - H: 1,00 m**	32,7 kg

HORDE MIT RUNDBOGEN MIT VERRIEGELUNGSSTREIFEN Ø: 4,50 M



RHB VS085.450ODS	**Ø: 4,50 m - H: 0,85 m**	39.6 kg
RHB VS100.450ODS	**Ø: 4,50 m - H: 1,00 m**	41.8 kg

PATENTTOR DREH- UND DURCHZIEHBAR

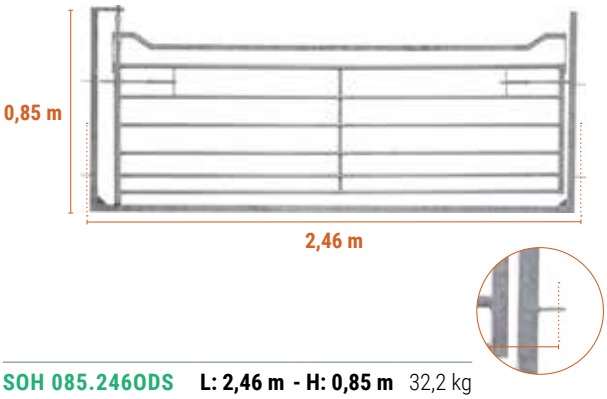

SOH 085.246ODS	**L: 2,46 m - H: 0,85 m**	32,2 kg

HORDE MIT SCHIEBERTÜR

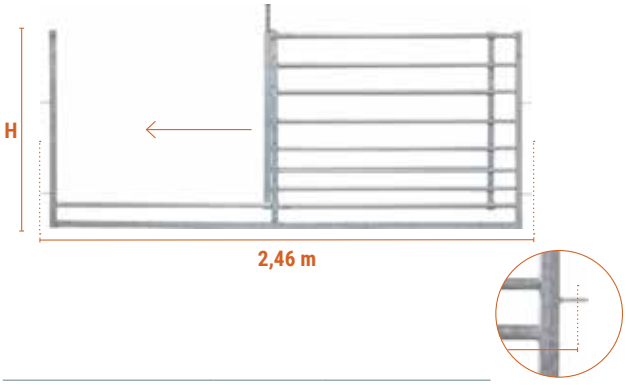

HSPO 085.246ODS	**L: 2,46 m - H: 0,85 m**	29,4 kg
HSPO 100.246ODS	**L: 2,46 m - H: 1,00 m**	32,7 kg

TOR MIT RAHMEN

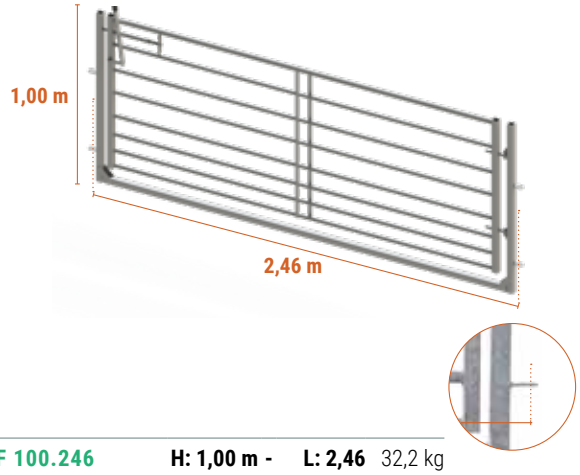

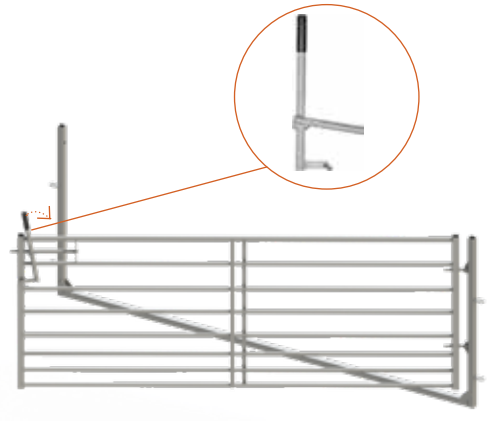

PIF 100.246	**H: 1,00 m -**	**L: 2,46**	32,2 kg

SPEZIAL SORTIERANLAGE FÜR SCHAFE

Wir können ein Sortieranlage entwerfen das in Ihren Stall past. Maximiert Fluss und Effizienz.

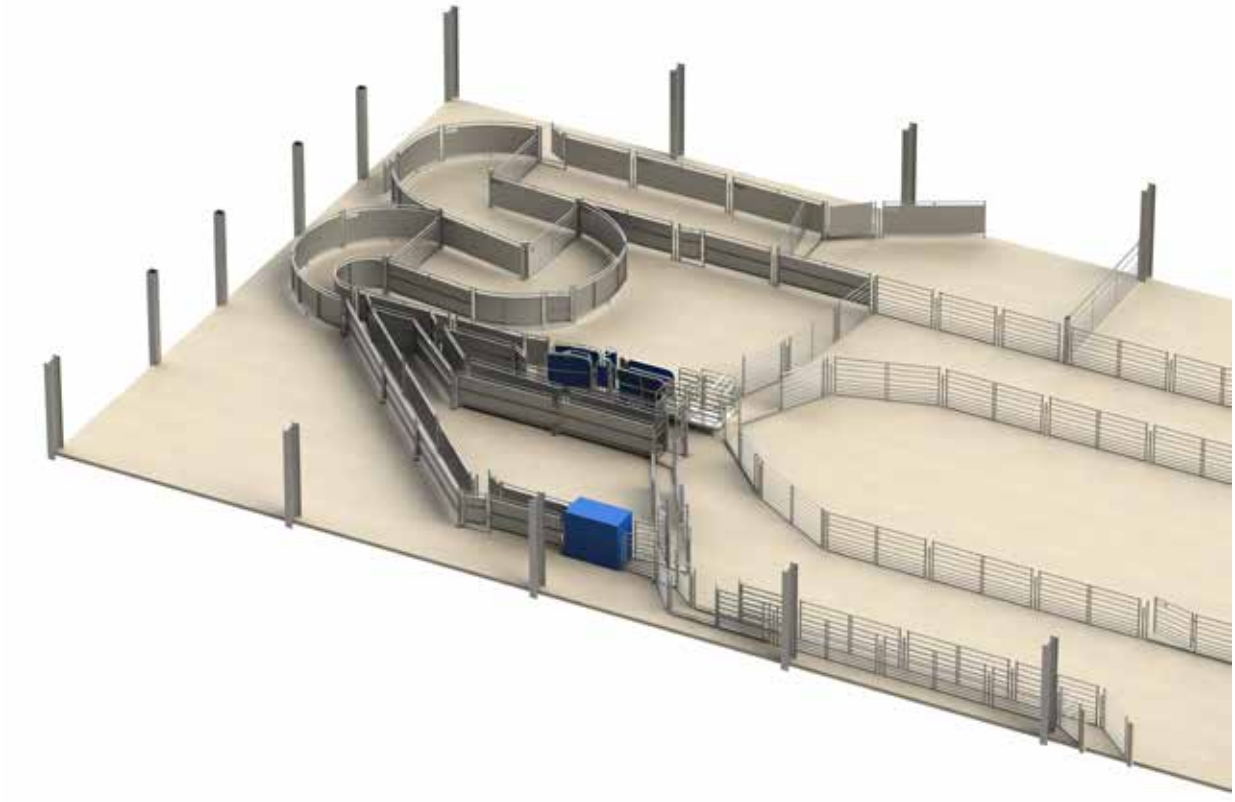





LEICHT UND EINFACH ARBEITEN



PATENTTOR DREH- UND DURCHZIEHBAR



SCHNELLES EFFIZIENTES SORTIEREN



BEHANDLUNGSGANG

KOSTENLOSE BERATUNG

Wir sind für Sie da! Sprechen Sie mit unseren Spezialisten.

SORTIERTÜR 2-WEGE



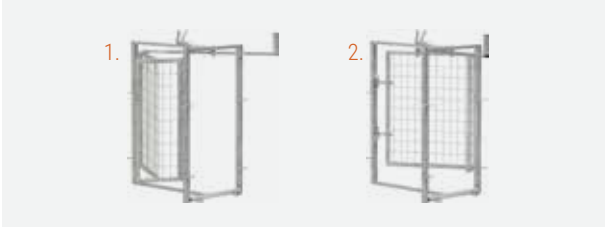

SP 100.120BS	23,8 kg

BEDIENUNGSHEBEL SORTIERTÜR H: 0,85 M



BH 120SP/BK 085	5,6 kg

BEDIENUNGSHEBEL SORTIERTÜR H: 1,00 M

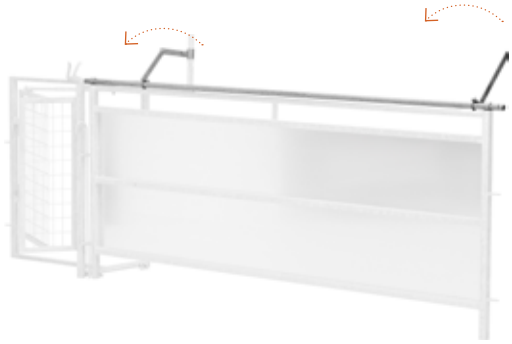

BH 120SP/BK 100	6,1 kg

3-WEGE SORTIERTOR (SCHNELL WIRKEND)



SPDW SW	23,8 kg

ALUMINIUM STOP TOR

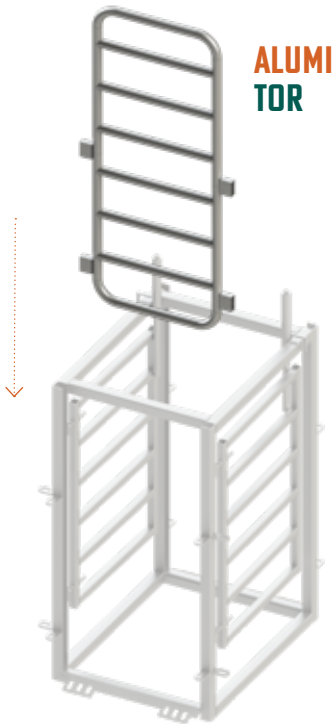

SPDW SW SP	1,8 kg



SORTIERTÜR 2-WEGE / STOPTOR



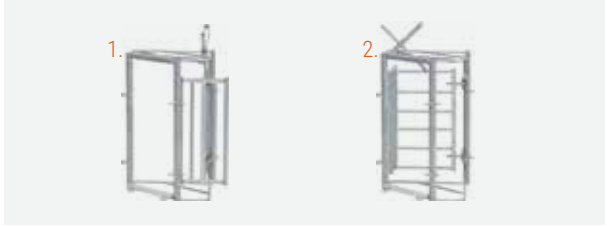

SP 100.80SW	26,3 kg

SORTIERTÜR 3-WEGE





SPDW 53.67BS	47,8 kg

KLAUENDESINFEKTIONSANLAGE

Einfach und effektive Lösung, um die Klauen zu behandeln und zu desinfizieren.

Online schauen

KLAUENDESINFEKTIONSANLAGE L: 2,50M

DOS 250S **L: 2,50 m** 70,0 kg



ZUSAMMENGESETZT AUS:

OP 180.45S



2X VENOH 085.246



POB 250.047



TLK 50.60



2X SP 12





KLAUENDESINFEKTIONSANLAGE L: 5,00M

DOS 500S **L: 5,00 m** 126,7 kg

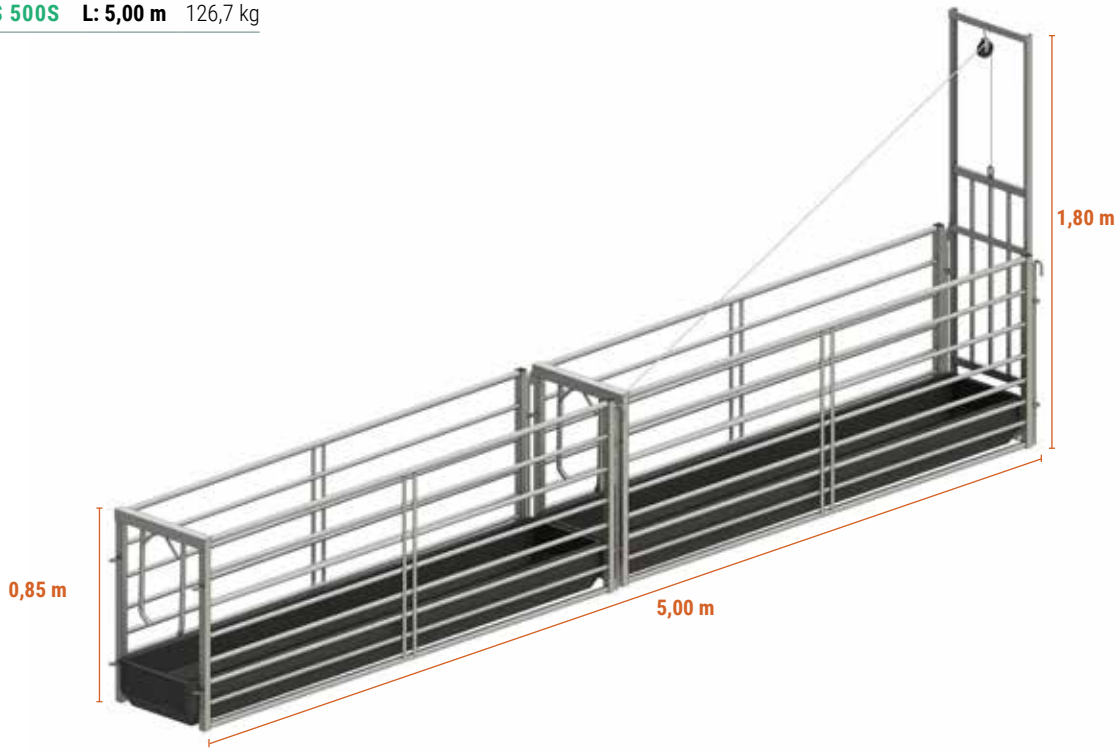

ZUSAMMENGESETZT AUS:

OP 180.45S	4X VENOH 085.246	2X POB 250.047	2X TLK 50.60	4X SP 12
	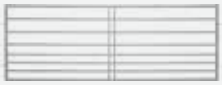			



KLAUENDESINFEKTIONSANLAGE L: 2,50M LUXE



DOS 250LUX **L: 2,50 m** 112,8 kg

ZUSAMMENGESETZT AUS:

OP/DP 180.45S	2X VENOH 085.246BEP	POB 230.045A	TLK/KH	4X SP 14
				

KLAUENDESINFEKTIONSANLAGE L: 5,00M LUXE

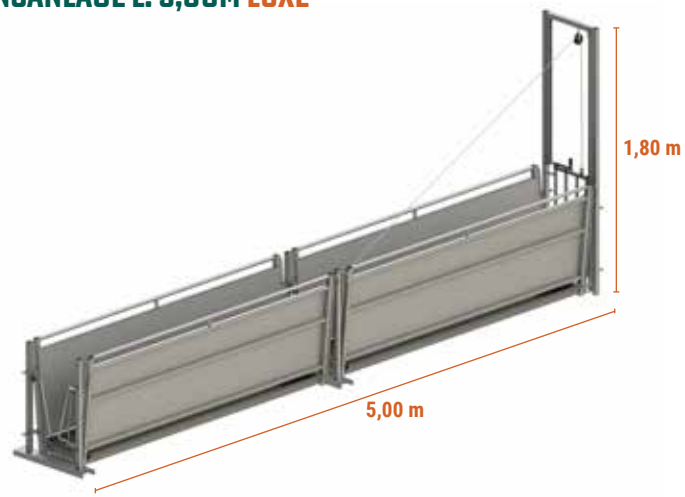

DOS 500LUX **L: 5,00 m** 202,8 kg

ZUSAMMENGESETZT AUS:

OP/DP 180.45S	4X VENOH 085.246BEP	2X POB 230.045A	2X TLK/KH	8X SP 14
				

BEHANDLUNGS-ARTIKEL

Produkte für die einfache und effektive Behandlung von Schafen und Lämmern.

Online schauen

FALLGITTER

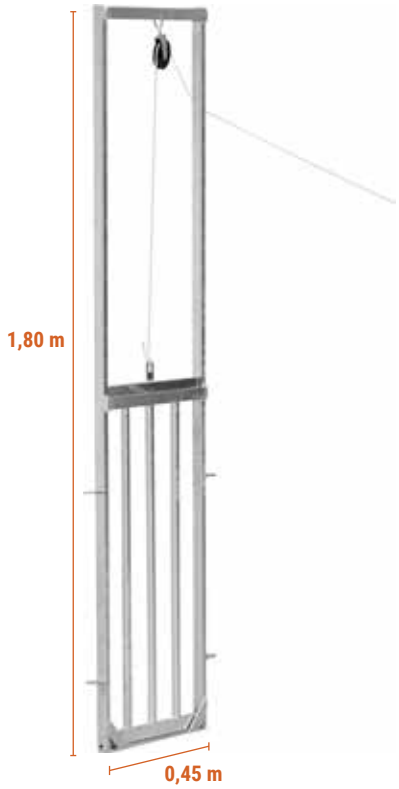

OP 180.45S **H: 1,80 m - B: 0,45 m** 13,2 kg

FALLGITTER / DREHTÜR

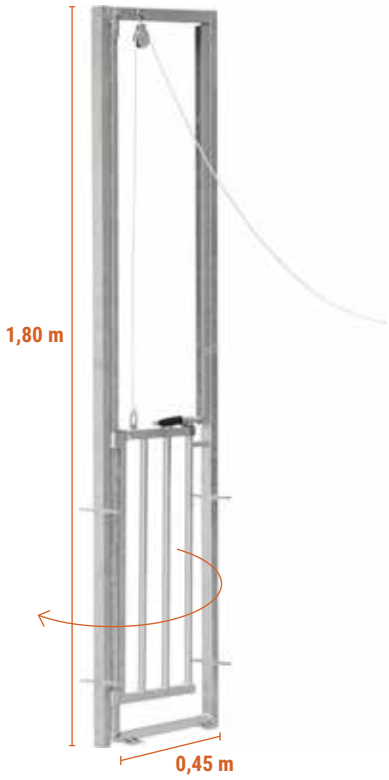

OP/DP 180.45S **H: 1,80 m - B: 0,45 m** 22,8 kg

FANGHAKEN

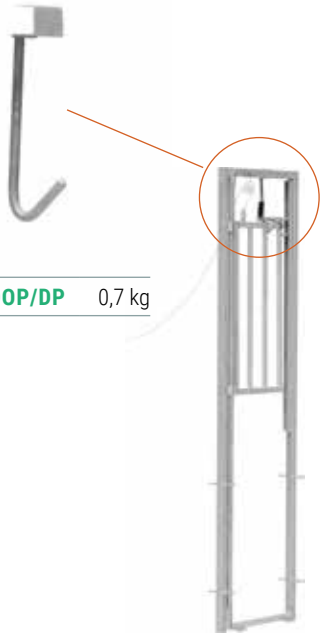

VH 200P/DP 0,7 kg

RÜCKLAUFSPERRE

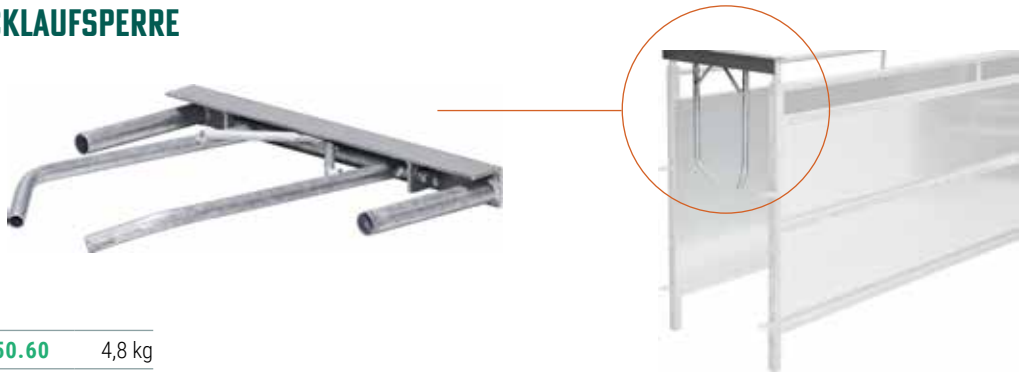

TLK 50.60 4,8 kg

RÜCKLAUFSPERRE



TLK 30SP 2,2 kg

RÜCKLAUFSPERRE



TLK 30 2,0 kg

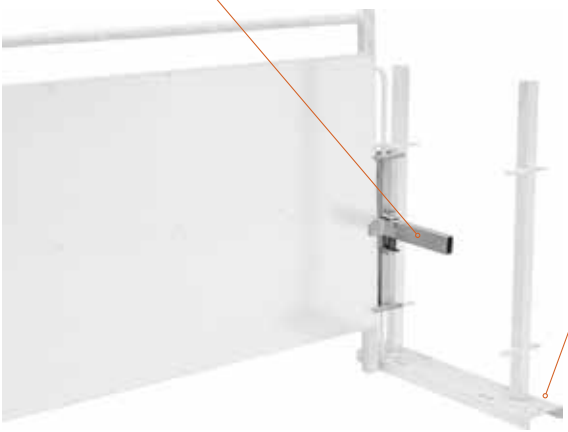

GANGRAHMEN

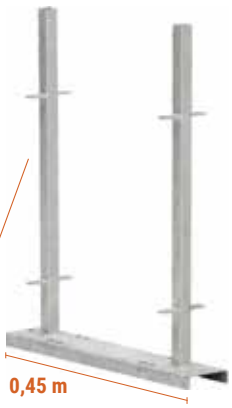

SB 050.085U 7,9 kg

RÜCKLAUFSPERRE



TLK/KH 10,8 kg

STOPPTOR TREIBGANG



RSP 49.18 23,7 kg

GANGRAHMEN EINSTELLBAR

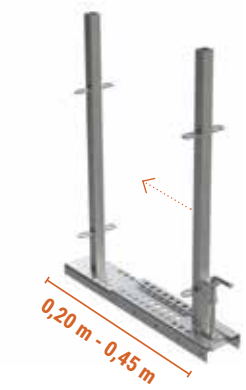

SB V 050.085U 10,3 kg

KLAUENDESINFEKTIONSWANNE

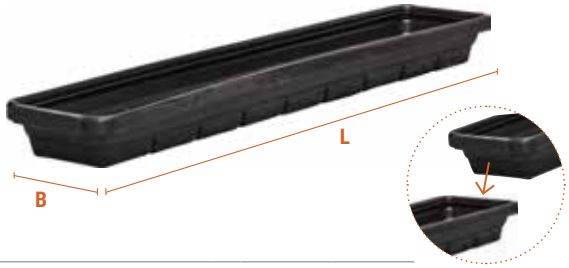

POB 250.047 **L: 2,50 m - B: 0,47 m** 12,2 kg

POB 300.047 **L: 3,00 m - B: 0,47 m** 12,4 kg

KLAUENDESINFEKTIONSWANNE ALUMINIUM

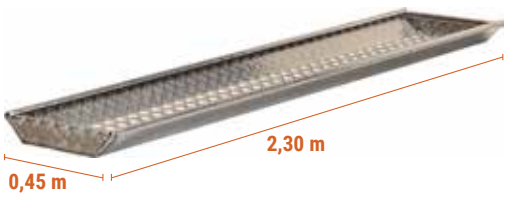

POB 230.045A **L: 2,30 m - B: 0,45 m** 14,1 kg

MULTIFUNKTIONELLER SCHAF-HÄNGER

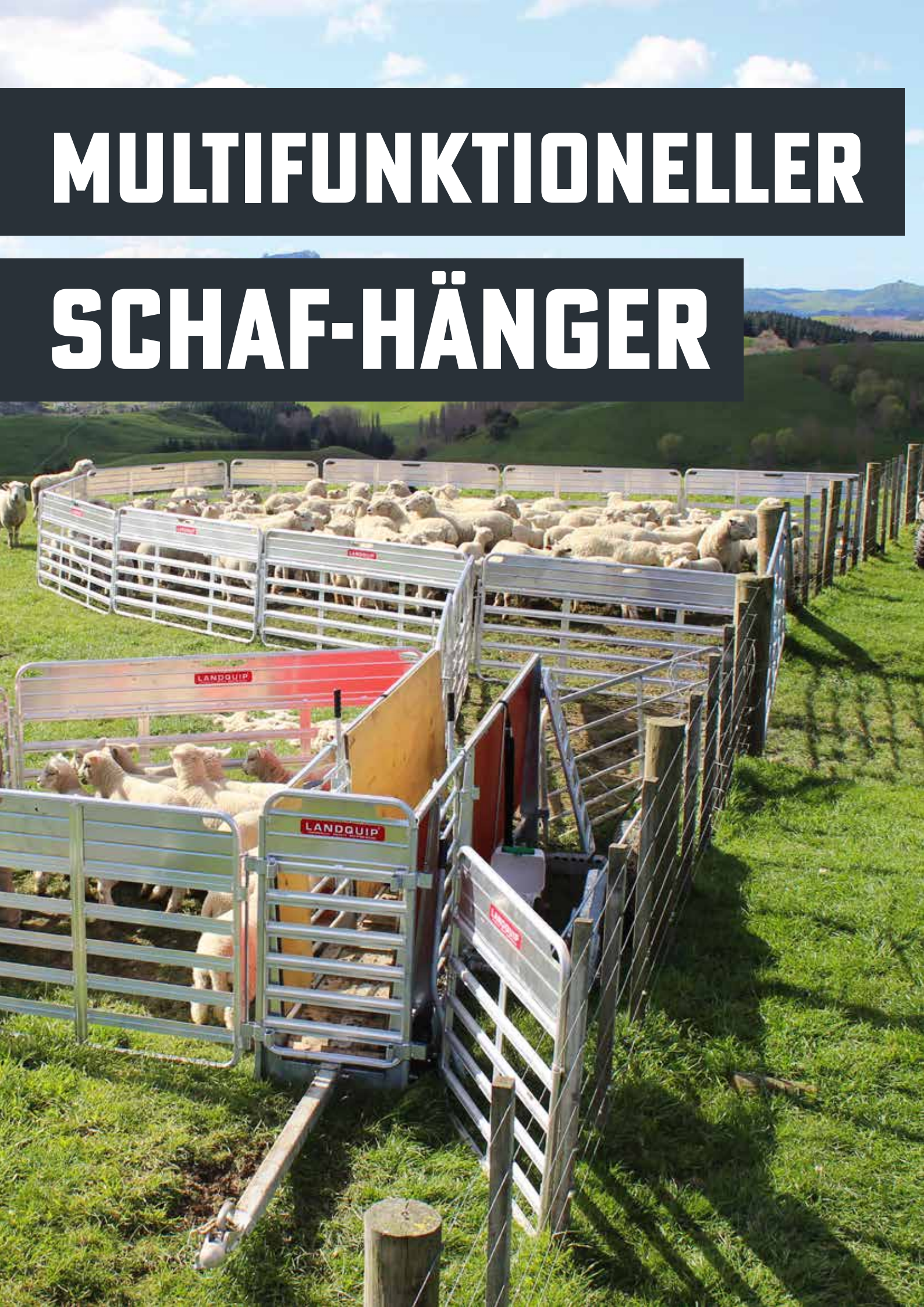



MULTIFUNKTIONELLER SCHAF-HÄNGER

Der Multifunktionelle Schafhänger ist die Lösung für mobiles Herdenmanagemant. Robust, anwenderfreundlich und einfach aufzubauen. Inkl. Konformitätserklärung für Straßenzulassung.

Online schauen

MULTIFUNKTIONELLER SCHAF-HÄNGER

CoC Approved

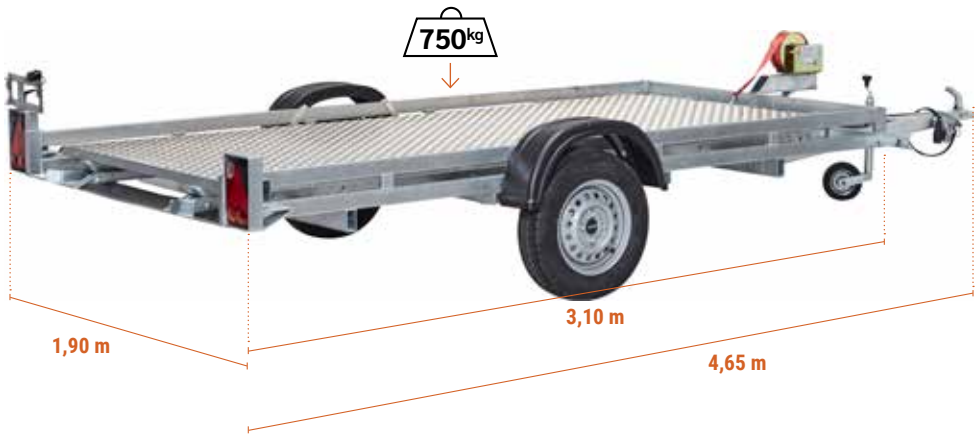

ungebremst

MST 3,1	**L: 3,10 m - B: 1,90 m**	363,5 kg

• KOMBINATION A
MULTIFUNKTIONELLER SCHAF-HÄNGER MIT **BEHANDLUNGSGANG**


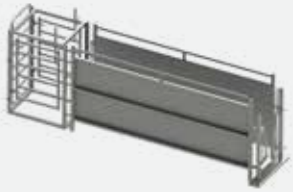

• KOMBINATION B
MULTIFUNKTIONELLER SCHAF-HÄNGER MIT **BEHANDLUNGSGANG** UND **HORDE**




• KOMBINATION C
MULTIFUNKTIONELLER SCHAF-HÄNGER MIT **OVIBUS**




• KOMBINATION D
MULTIFUNKTIONELLER SCHAF-HÄNGER MIT **TE PARI RACEWELL DR3**




• KOMBINATION E
MULTIFUNKTIONELLER SCHAF-HÄNGER MIT **ZKL UN 170.90**




MULTIFUNKTIONELLER SCHAF-HÄNGER L: 3,10 M BEHANDLUNGSGANG

ungebremst

MST 3,1 HK **L: 3,10 m - B: 1,90 m** 446,5 kg

CoC Approved



ZUSAMMENGESETZT AUS:

1X **MST 3,1**



2X **VENOH 100.215BEP**



6X **SP 14**



2X **SB B 35.4000**



1X **TLK/KH**



2X **BÜGEL**



1X **SPDW WSH SP**



1X **SPDW WSH**









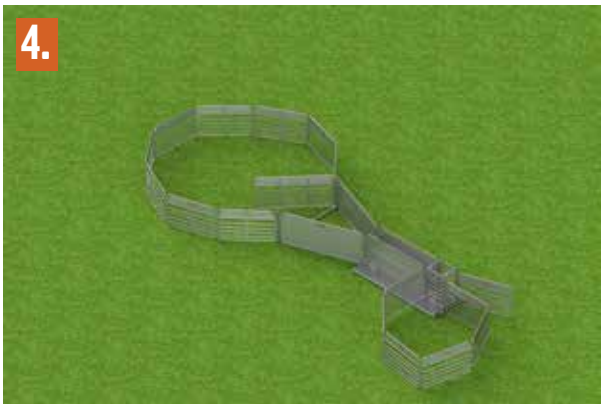

MULTIFUNKTIONELLER SCHAF-HÄNGER L: 3,10 M BEHANDLUNGSGANG UND HORDE

CoC Approved



± 280 ungebremst

MST 3,1 HK 280	**L: 3,10 m - B: 1,90 m**	684,5 kg

ZUSAMMENGESETZT AUS:

1X MST 3,1 HK



16X LQ 21AYP



1X LQ AUBG21



2X LQ 24AFRP



6X SP 14



2X LQ LBA



3X LQ 3WA



20X LQ AYP





MULTIFUNKTIONELLER SCHAF-HÄNGER L: 4,70 M

gebremst

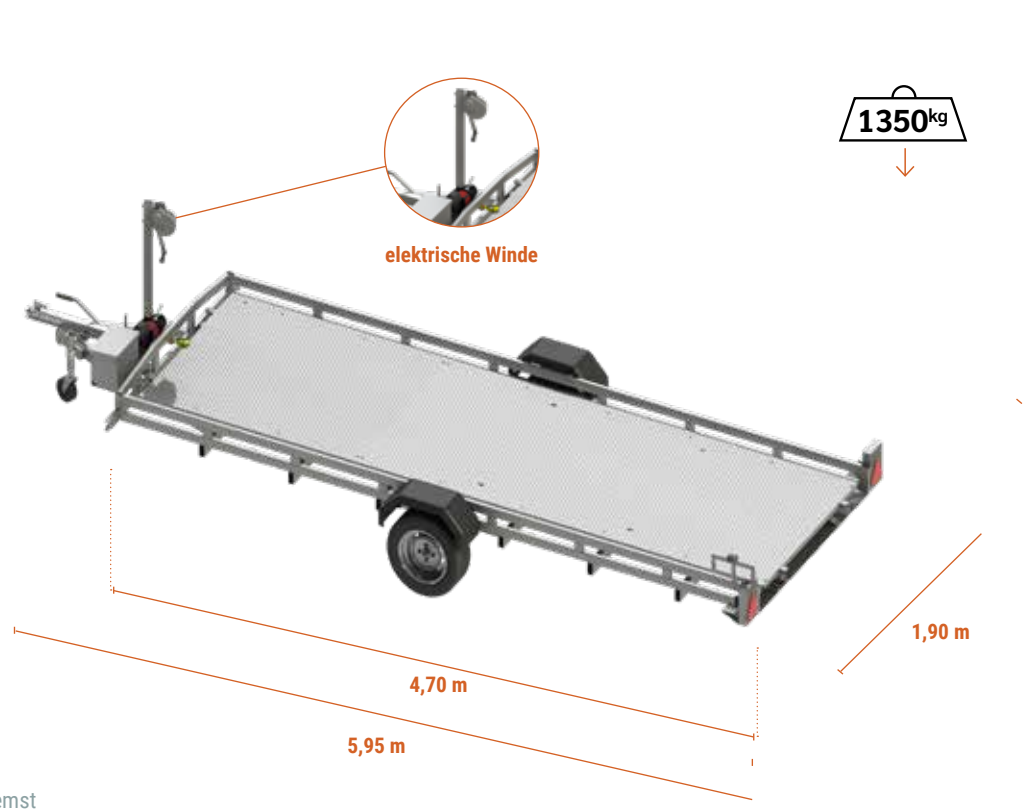

gebremst

MST 4,7	**L: 4,70 m - B: 1,90 m**	450,9 kg

MULTIFUNKTIONELLER SCHAF-HÄNGER L: 4,70 M BEHANDLUNGSGANG

gebremst

MST 4,7 HK **L: 4,70 m - B: 1,90 m** 763,5 kg



ZUSAMMENGESETZT AUS:

1X MST 4,7



2X VENOH 100.246BEP



2X VENOH 100.123BEP



1X SPDW WSH SP



12X SP 14



2X SB B 35.4000



2X TLK/KH



2X BÜGEL



1X SPDW WSH

MULTIFUNKTIONELLER SCHAF-HÄNGER L: 4,70 M BEHANDLUNGSGANG MIT HORDE



± 500 gebremst

MST 4,7 HK 500 **L: 4,70 m - B: 1,90 m** 1146,5 kg

ZUSAMMENGESETZT AUS:

1X MST 4,7 HK



40X LQ 15AYP



1X LQ AUBG21



2X LQ 24AFRP



18X SP 14



6X LQ LBA



4X LQ 3WA



45X LQ AYP

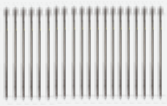

MULTIFUNKTIONELLER SCHAF-HÄNGER L: 4,70 M





• KOMBINATION A

MULTIFUNKTIONELLER SCHAF-HÄNGER MIT **TE PARI RACEWELL HD3**





• KOMBINATION B

MULTIFUNKTIONELLER SCHAF-HÄNGER MIT **TE PARI RACEWELL HD4**





• KOMBINATION C

MULTIFUNKTIONELLER SCHAF-HÄNGER MIT **TE PARI RACEWELL HD6**





• KOMBINATION D

MULTIFUNKTIONELLER SCHAF-HÄNGER MIT **VMH BASIS**





• KOMBINATION E

MULTIFUNKTIONELLER SCHAF-HÄNGER MIT **OVIBUS 1L**







WIEGEN UND ERFASSUNG

DOSIERUNG

BEHANDLUNGSANLAGE

SHEEP JETTERS – WASCHANLAGE FÜR SCHAFE

BEHANDLUNGSANLAGE LÄMMER

SORTIERUNG

TE PARI PRODUKTE



DOSIERUNG

Einfache und schnelle Behandlung Ihrer Tiere mit der TePari Dosierpistole. Einfach einzurichten, Verfügbar als manuelle oder automatische Pistole (Dosierung nach Gewicht).

Online schauen

DRENCHPISTOLE 70 ML



TP G20	**automatisch**	3,0 kg

- Dosierung: 5 ml – 300 ml (>70 ml in 2-5 Hüben)
- Genauigkeit: ± 0,2 ml

DRENCHPISTOLE 14 ML



TP V20	**automatisch**	3,0 kg

- Dosierung: 1 ml – 28 ml (>14 ml in 2 Hüben)
- Genauigkeit: ± 0,2 ml

EASYDOSE GUN 70 ML



TP ED70	**manual**	3,0 kg

- Dose size: 5 ml – 300 ml (>70 ml in 2-5 shots)
- Accuracy: ± 0,2 ml

EASYDOSE GUN 14 ML



TP ED14	**manual**	3,0 kg

- Dose size: 1 ml – 28 ml (>14 ml in 2 shots)
- Accuracy: ± 0,2 ml

BEHÄLTER UND TEILE 70 ML



TP B70	0,2 kg

BEHÄLTER UND TEILE 14 ML



TP B14	0,2 kg

KAPPEN MEDIZINFLASCHEN



TP DGA	0,2 kg

- 1x 20mm (weiß) für Fläschcheninhalt 50/100ml
- 1x 30mm (blau) für Fläschcheninhalt 250/500ml
- 1x 33mm (grün) für Fläschcheninhalt 500ml

DOSIER-MUNDSTÜCK GEKRÜMMT



TP DGFH	0,2 kg

AKKUS 2X



TP GBATT	0,2 kg



BEHANDLUNGSANLAGE

Das Te Pari Racewell Schaf-Handling-System ist eines der effektivsten Produkte im Bereich des Herden-Managements. Perfekt für Handling, Wiegen und Sortierung Ihrer Schafe und Lämmer. Bis zu 700 Tiere pro Stunde.

↗ Online schauen

HD3 RACEWELL SCHAF-HANDLING-SYSTEM



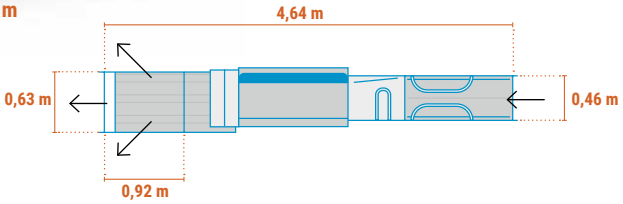

220 V. 6 bar - 200 ℓ/min

TP HD3 ST RF	**L: 4,64 m - H: 1,30 m - B: 0,63 m**	510,0 kg
TP HD3 ST FRF	**L: 4,64 m - H: 1,30 m - B: 0,63 m**	525,0 kg

HD4 RACEWELL SCHAF-HANDLING-SYSTEM

NEUES DESIGN



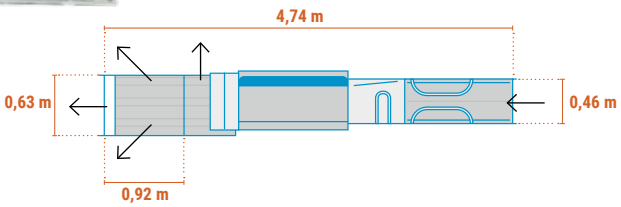

220 V. 6 bar - 200 ℓ/min

TP HD4 ST RF	**L: 4,74 m - H: 1,30 m - B: 0,63 m**	530,0 kg
TP HD4 ST FRF	**L: 4,74 m - H: 1,30 m - B: 0,63 m**	545,0 kg

HD6 RACEWELL SCHAF-HANDLING-SYSTEM

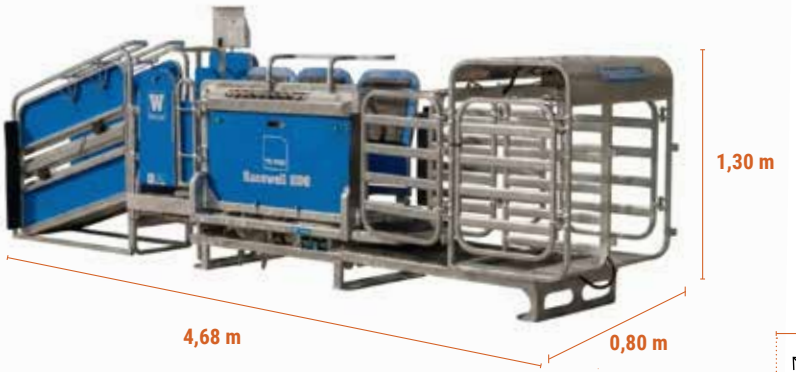

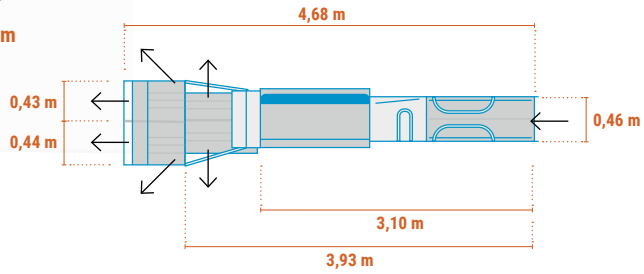

220 V. 6 bar - 200 ℓ/min

TP HD6 ST RF	**L: 4,70 m - H: 1,30 m - B: 0,80 m**	550,0 kg
TP HD6 ST FRF	**L: 4,70 m - H: 1,30 m - B: 0,80 m**	565,0 kg

JR RACEWELL SCHAF-HANDLING-SYSTEM



220 V. 6 bar - 200 ℓ/min

TP RWJR	**L: 3,40 m - H: 1,30 m - B: 0,80 m**	300,0 kg

TP HDX ST RF



TP HDX ST FRF



OPTIONEN FÜR HD SCHAF-HANDLING-SYSTEM

A. WIEGECOMPUTER



TT XR5000

GAL TW-3

B. WIEGEBALKEN



TP T600

TT MP600 DM

C. OHRMARKEN-ERFASSUNG



TP EPLAO + TP ASR566

D. ANTI-SPRUNGBÜGEL



TP HD MCAJB

E. BÜGEL DOSIER/SCHERMASCHINE



TP SP SR2

Die Te Pari HD-Handling-Systeme sind kombinierbar mit dem Multifunktionellen Schafhänger **MST 4,7**



Siehe auch Kapitel MULTIFUNKTIONELLER SCHAFHÄNGER

SHEEP JETTERS – WASCHANLAGE FÜR SCHAFE

Te Pari Sheep Jetter sind ein effizienter und effektiver Weg um Ihre Schafe zu waschen. Durchschnittlich 800 – 1000 Schafe pro Stunde, bis zu 1.500 Sachfe pro Stunde. Enthält eine Zeitspanne.

Online schauen

SHEEP JETTER GROSS





TP SJ B	**L: 1,27 m - H: 1,14 m - B: 0,69 m**	111,0 kg

POMP



6.5 pk

TP SJ P	23,0 kg



BEHANDLUNG VON LÄMMERM

Produkte für die einfache Behandlung von Lämmern, z.B. Impfung, Schwanzschur, Schur.

Online schauen

BEHANDLUNGSBAND MIT KIPPER

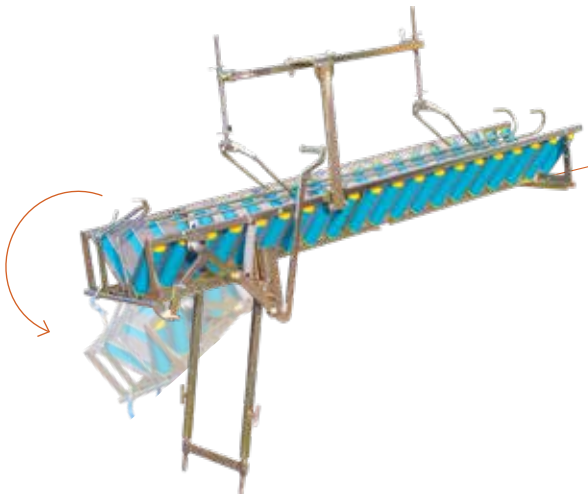

TP VM20 NS	**L: 2,00 m - H: 1,30 m**	60,0 kg

WIEGEOPTION FÜR BEHANDLUNGSBAND

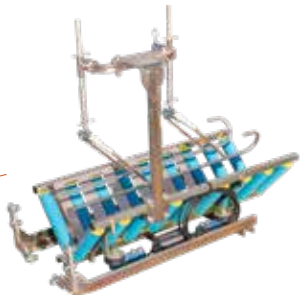

TP VM WA	**L: 0,80 m**	25,0 kg

PATESCO KUPIER-ZANGE



TP PDI	3,0 kg

KUPIER-ZANGE



TP DI	**standaard**	2,5 kg
TP DIHW	**anti wind**	2,5 kg

KUPIER-ZANGE - KOPFSCHUTZ



TP HS	0,2 kg

SORTIERANLAGE

Te Pari – Sortierer sind hoch-effektiv, eine Kombination aus Wiegen und Sortieren mit integrierten Wiegezellen. Ein robuster und verlässlicher Sortierer um bis zu 700 Tiere pro Stunde zu sortieren.

Online schauen

DR3 RACEWELL SCHAFSORTIERER



220 V. 6 bar - 200 ℓ/min

TP DR3 **L: 2,30 m - H: 1,20 m - B: 0,92 m** 250,0 kg

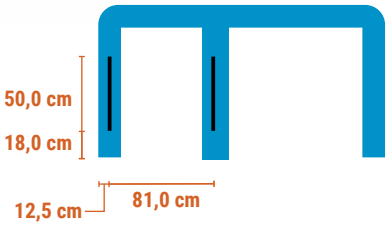

DR5 RACEWELL SCHAFSORTIERER



220 V. 6 bar - 200 ℓ/min

TP DR5 **L: 3,12 m - H: 1,20 m - B: 0,92 m** 375,0 kg

OPTIONEN FÜR DR SCHAFSORTIERER

A. WIEGECOMPUTER



GAL TW-3

TT XR5000

B. OHRMARKEN-ERFASSUNG



TP EPLAO + TP ASR566

KOMBINATION	ZIEL
DR_ + A	Wiegen und Sortierung
DR_ + A + B	Wiegen, Sortierung und Ohrmarkenerfassung

Der Te Pari DR3 kann mit dem Hänger MST 3,1 kombiniert werden.



Siehe auch Kapitel MULTIFUNKTIONELLER SCHAFHÄNGER



LANDQUIP PRODUKTE



PORTA-YARDS


LANDQUIP

ALUMINIUM HORDE



LQ 1AYP	**H: 1,00 m**	**L: 1,00 m**	6,5 kg
LQ 15AYP	**H: 1,00 m**	**L: 1,50 m**	7,5 kg
LQ 21AYP	**H: 1,00 m**	**L: 2,10 m**	11,0 kg
LQ 21AYP-A	**H: 1,20 m**	**L: 2,10 m**	11,5 kg

ALUMINIUM HORDE VERKLEIDET



LQ 1AFRP	**H: 1,00 m - L: 1,00 m**	6,5 kg
LQ 24AFRP	**H: 1,00 m - L: 2,40 m**	15,0 kg

ALUMINIUM DREH HORDE



LQ AUBG21	**H: 1,00 m - L: 2,10 m**	18,0 kg

ALUMINIUM HORDE VERKLEIDET MIT TÜR



LQ 24AFRP-R	**H: 1,00 m - L: 2,40 m**	16,5 kg



ALUMINIUM VERBINDUNGSSTANGE



LQ AYP	**L: 0,70 m**	0,4 kg

ALUMINIUM L-BÜGEL



LQ LBA	**H: 1,00 m - L: 0,80 m**		2,5 kg

ALUMINIUM 3-WEGE-VERBINDER FÜR HORDEN



LQ 3WA	**L: 0,50 m**	0,5 kg

ALUMINIUM „HERING“



LQ AGP	**L: 0,30 m**	0,3 kg

ALUMINIUM U-BÜGEL

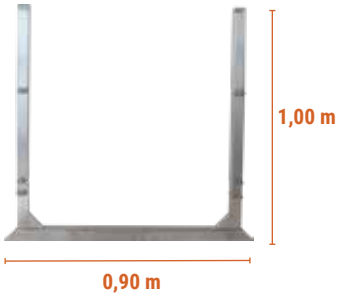

LQ AUBF **H: 1,00 m - L: 0,90 m** 4,0 kg

ALUMINIUM U-BÜGEL 2-FACH



LQ AWBF **H: 1,00 m - L: 1,80 m** 6,5 kg

ALUMINIUM U-BÜGEL MIT TÜR

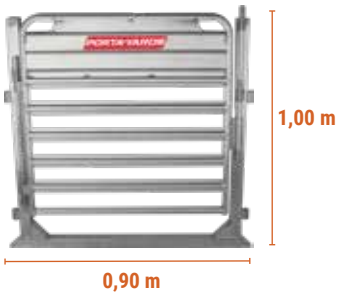

LQ AUBG09 **H: 1,00 m - L: 0,90 m** 10,5 kg

ALUMINIUM U-BÜGEL 2-FACH MIT TÜR



LQ AWBG09 **H: 1,00 m - L: 1,80 m** 20,5 kg

ALUMINIUM STECKGATTER

LQ ADG **H: 0,90 m - L: 0,50 m** 2,5 kg

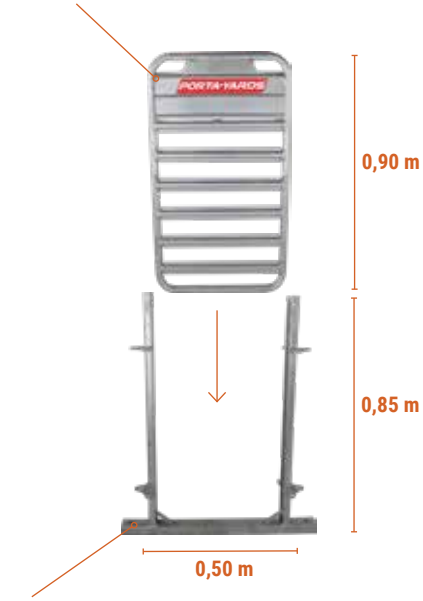

STAHL U-BÜGEL

LQ SUBR **H: 0,85 m - L: 0,50 m** 9,0 kg

ALUMINIUM U-BÜGEL 2-FACH MIT SCHWINGTÜR



LQ AWBF-09SW **H: 1,00 m - L: 1,80 m** 11,5 kg

ALUMINIUM HORDE MIT RUNDBOGEN Ø 1,2 M VERKLEIDET



LQ 12AFRP-C **Ø 1,2 m** **H: 1,00 m** 6,5 kg

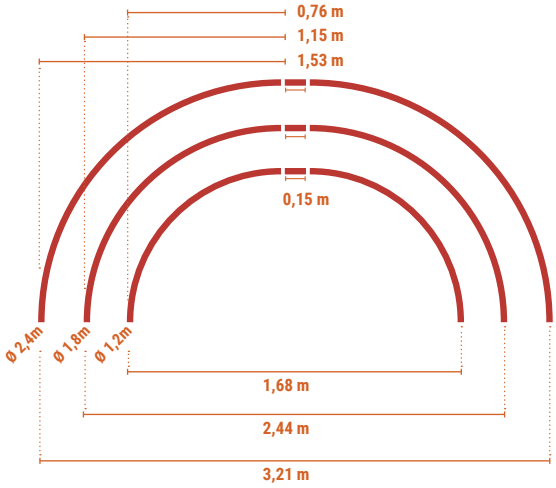

ALUMINIUM HORDE MIT RUNDBOGEN Ø 1,8 M VERKLEIDET



LQ 18AFRP-C **Ø 1,8 m** **H: 1,00 m** 11,0 kg

ALUMINIUM HORDE MIT RUNDBOGEN Ø 2,4 M VERKLEIDET



LQ 24AFRP-C **Ø 2,4 m** **H: 1,00 m** 15,0 kg



ALUMINIUM BEHANDLUNGSGANG EINZELN



LQ SDL 4.8 **L: 4,80 m**

ZUSAMMENGESETZT AUS:



LQ SDL 7.2 **L: 7,20 m**

ZUSAMMENGESETZT AUS:



LQ SDL 9.6 **L: 9,60 m**

ZUSAMMENGESETZT AUS:



ALUMINIUM BEHANDLUNGSGANG DOPPELT



LQ DDL 4.8 **L: 4,80 m**

ZUSAMMENGESETZT AUS:



LQ DDL 7.2 **L: 7,20 m**

ZUSAMMENGESETZT AUS:





SCHAFSCHUR UND ZUBEHÖR

SCHAFSCHUR UND ZUBEHÖR

Produkte, die Ihnen die Schur der Schafe erleichtern.

Online schauen

SCHAFE SCHERSTRASSE

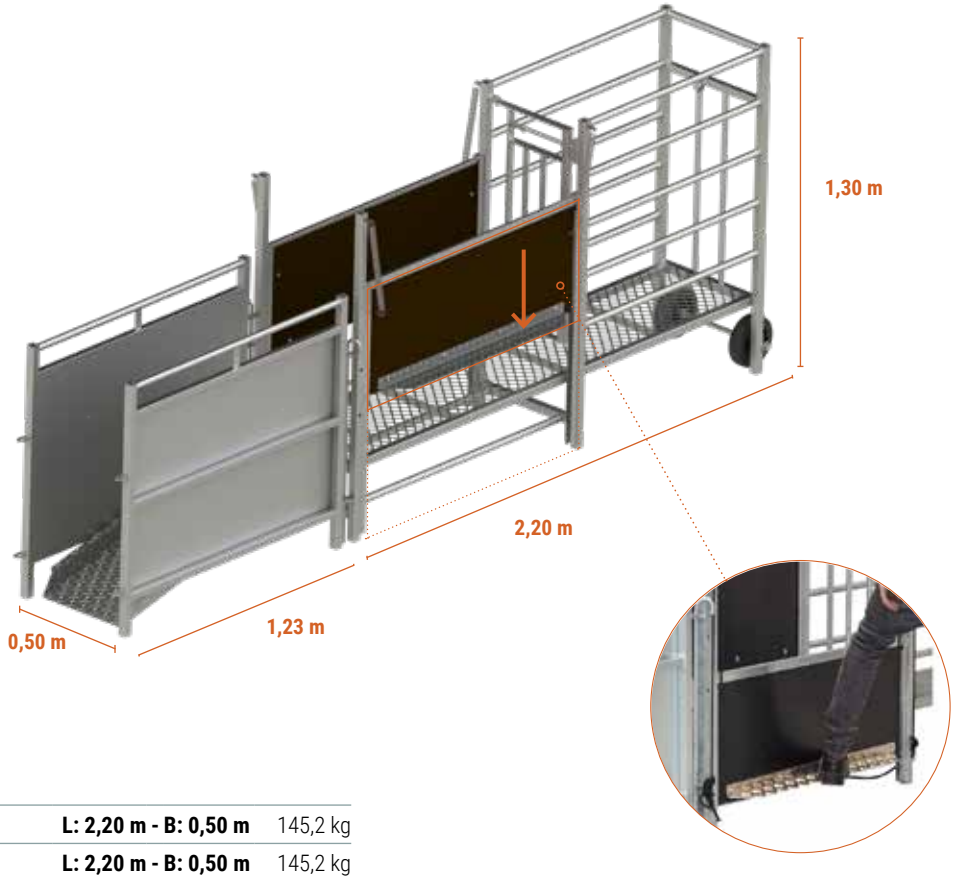

SSS 230.50E L	**Links**	**L: 2,20 m - B: 0,50 m**	145,2 kg
SSS 230.50E R	**Rechts**	**L: 2,20 m - B: 0,50 m**	145,2 kg
SSS 230.50D	**Doppelseitig**	**L: 2,20 m - B: 0,50 m**	144,5 kg

ZUSAMMENGESETZT AUS:

SSS 230.50



2X VENOH 120.123



OB 120.40SS

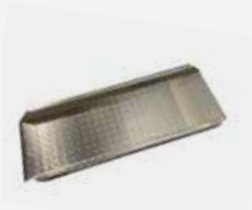

2X SP 12





DOPPEL

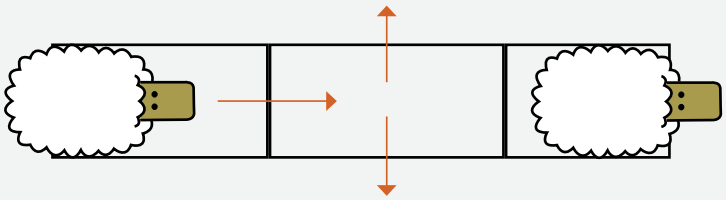



RECHTS

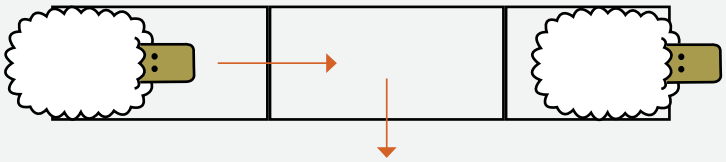



LINKS

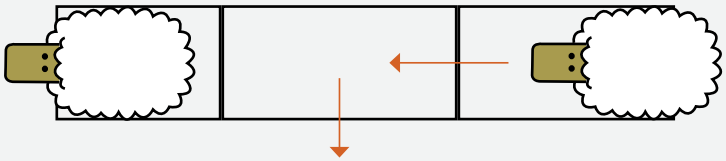





BÜGEL

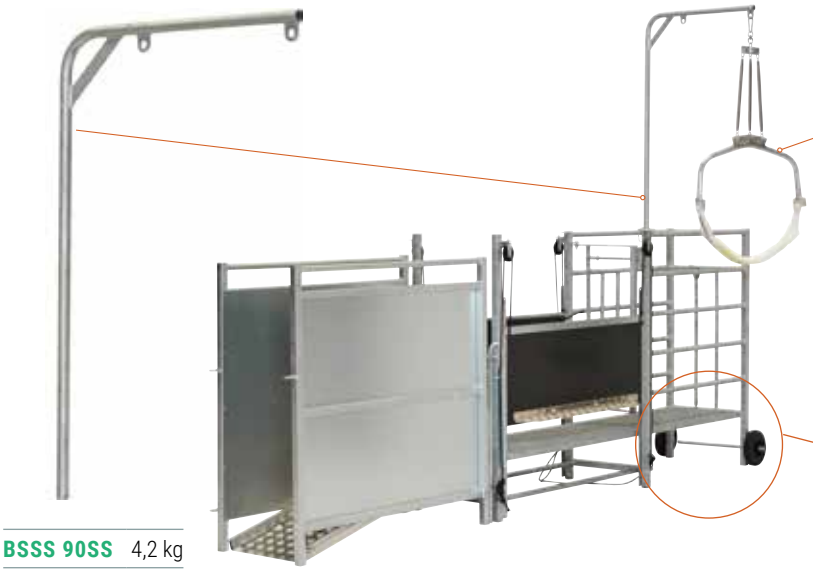

BSSS 90SS 4,2 kg

SCHERBÜGEL



SB VENO 6,4 kg

RÄDERSET UND HEBEL



WSSS 80H 8,9 kg

SCHERPLATTFORM
FÜR HÄNGENDE SCHERMASCHINE



SBSM 240.50 41,2 kg

FEDERN



SB VEE 0,2 kg

BRUSTGURT



SB BR 0,2 kg

WOLLBEUTELHALTER

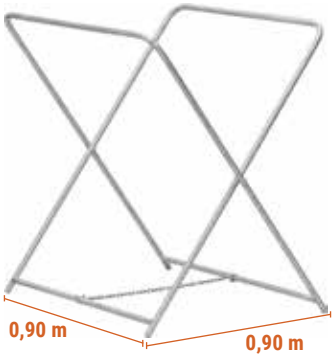



WZH 90.90	**L: 0,90 m - B: 0,90 m**	9,6 kg

SCHERTOR

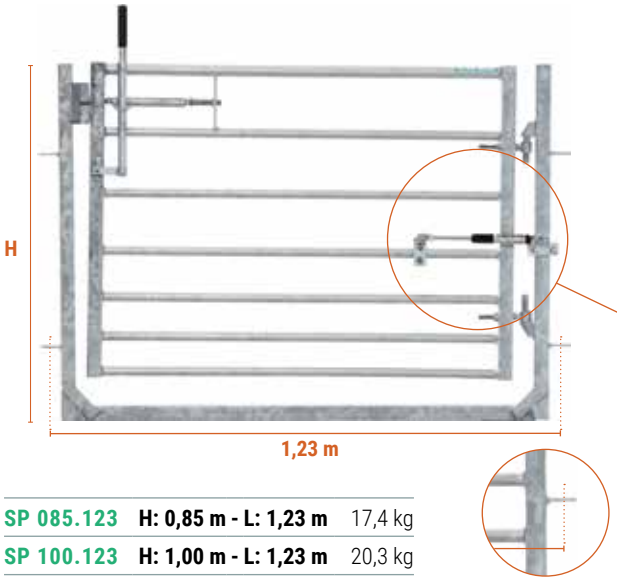

SP 085.123	**H: 0,85 m - L: 1,23 m**	17,4 kg
SP 100.123	**H: 1,00 m - L: 1,23 m**	20,3 kg

AUTOMATISCHER TÜRSCHLIESSER



PIF AS	1,0 kg	



FUTTER BAND





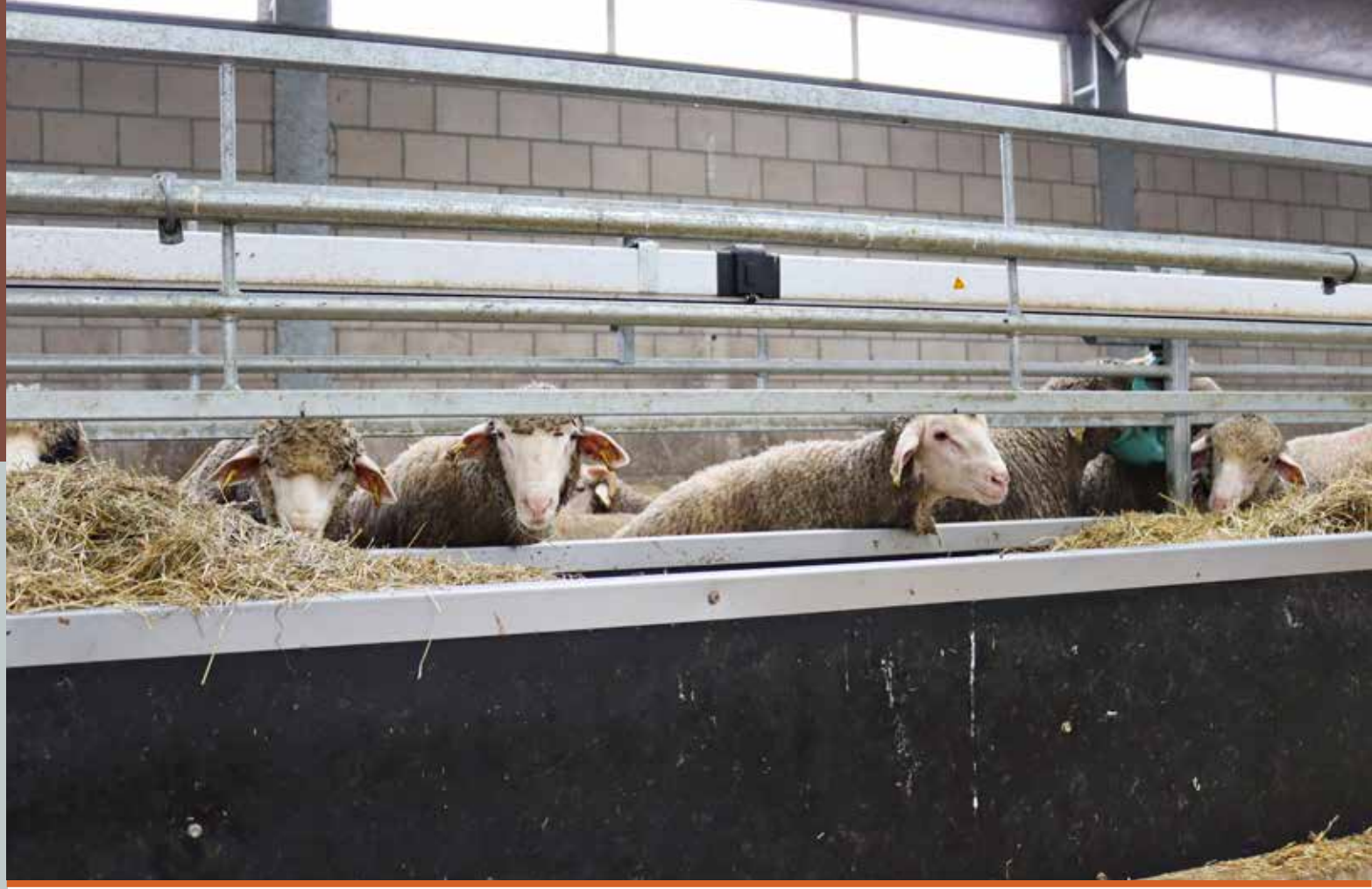

FUTTERBAND

Die platzsparende Lösung um Ihre Tiere schnell und bequem zu füttern.

Online schauen

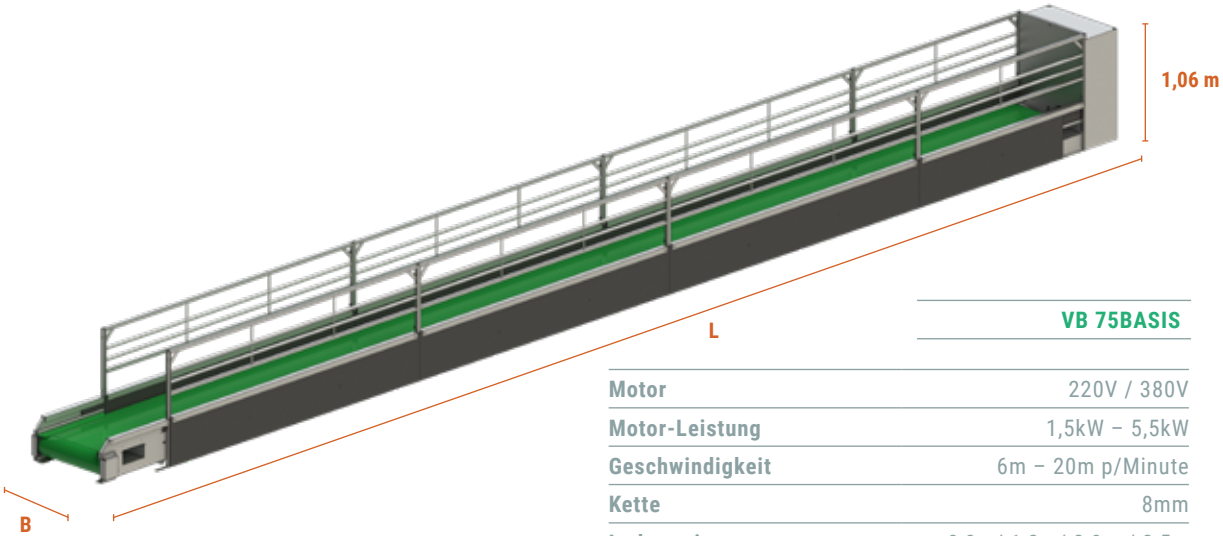

	VB 75BASIS
Motor	220V / 380V
Motor-Leistung	1,5kW – 5,5kW
Geschwindigkeit	6m – 20m p/Minute
Kette	8mm
Ladestation	0,8m/ 1,2m/ 2,0m / 2,5m
Höhe	1,06m
Breite (interne Größe)	60cm/ 75cm/ 90cm
Breite (äußere Größe)	66cm/ 81cm/ 96cm
Länge	5m – 100m
Feuerverzinktem	DIN EN ISO 14713

OPTIONEN FÜR FUTTERBAND

Wählen Sie noch mehr Komfort für Ihr Futterband. Wir haben verschiedene Optionen für Ihr Futterband verfügbar.

STROHWAGEN



SK 300.120	L: 3,00 m - B: 1,20m	75,0 kg
SK 240.120	L: 2,40 m - B: 1,20m	40,0 kg

TRÄNKE SUEVIA 370 ROHRVENTIL



DBSN ½SUEVIA370	5,0 kg

FUTTERRUNGSWAGEN



VDK SR 5.25 XXXM	170,1 kg

FOTOSENSOR FÜR AUTOM. START / STOPP



VB FC 80	0,1 kg

VERSCHLUSS SYSTEM

Schließen Sie das Futterband für Schafe, wenn es gefüllt wird. So beugen Sie Fütterungsstress vor.



Breite (interne Größe)	60cm/ 75cm/ 90cm
Breite (äußere Größe)	66cm/ 81cm/ 96cm
Länge	5m – 100m

VB AVHH XX

FERNBEDIENUNG

VB AB X.X



INSTALLATION EINES FUTTERBAND

Breite (interne Größe)	60cm/ 75cm/ 90cm
Breite (äußere Größe)	66cm/ 81cm/ 96cm
Länge	5m – 100m

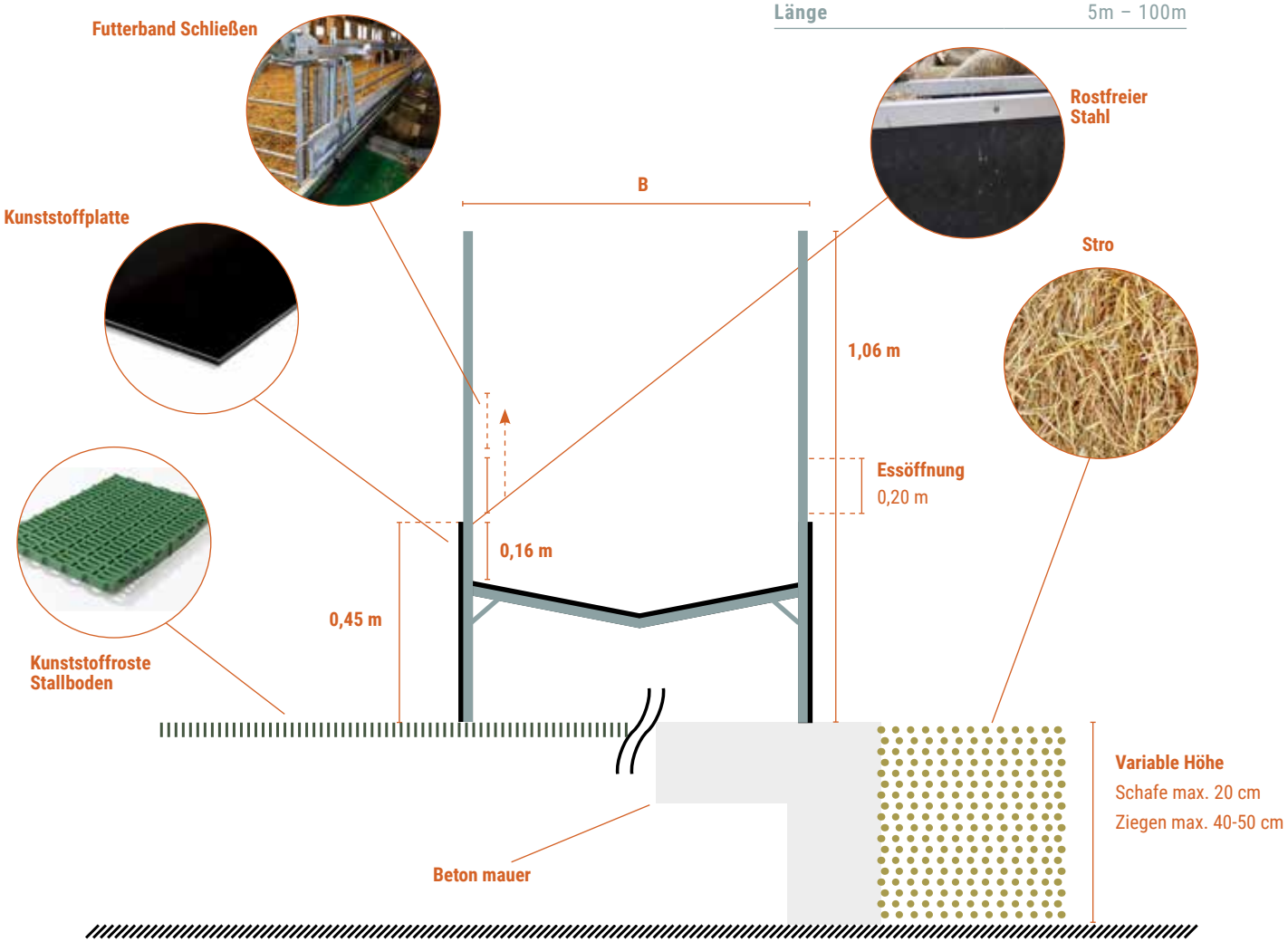

FUTTERBAND MIT SELBSTSCHLIESSENDES FUTTERGATTER

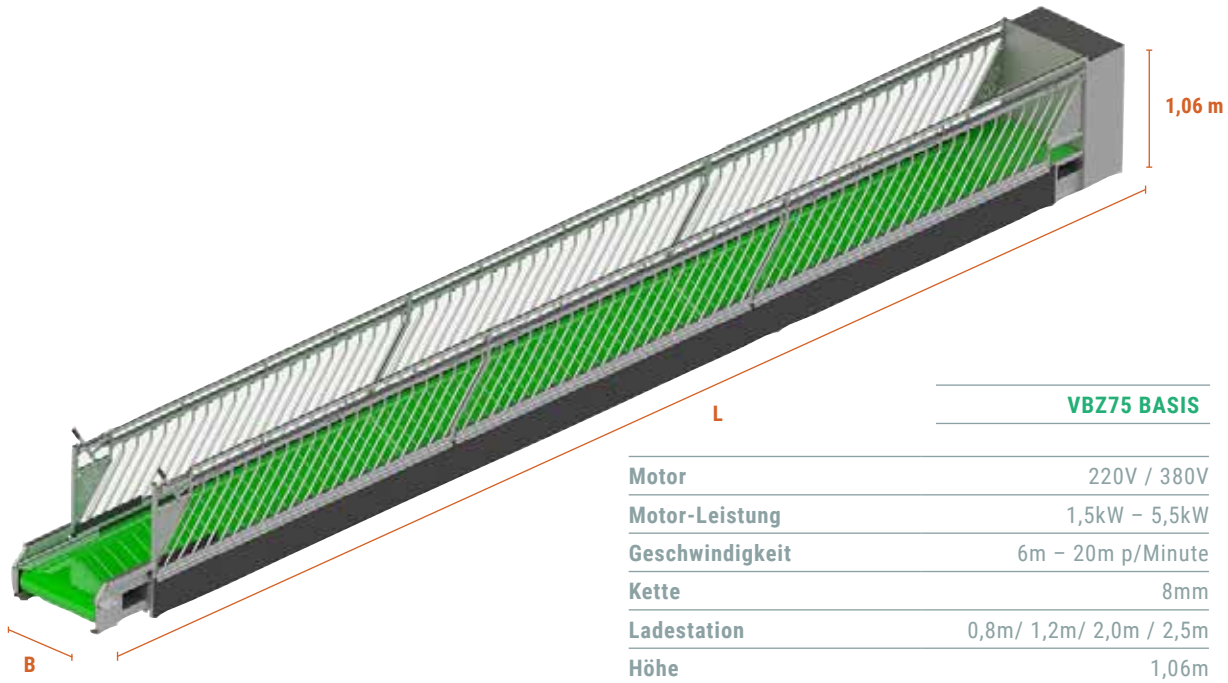

	VBZ75 BASIS
Motor	220V / 380V
Motor-Leistung	1,5kW – 5,5kW
Geschwindigkeit	6m – 20m p/Minute
Kette	8mm
Ladestation	0,8m/ 1,2m/ 2,0m / 2,5m
Höhe	1,06m
Breite (interne Größe)	60cm/ 75cm
Breite (äußere Größe)	66cm/ 81cm
Länge	5m – 100m
Feuerverzinktem	DIN EN ISO 14713



OPTIONEN FÜR FUTTERBAND MIT SELBSTSCHLIESSENDES FUTTERGATTER

Wählen Sie noch mehr Komfort für Ihr Futterband. Wir haben verschiedene Optionen für Ihr Futterband verfügbar.

STROHWAGEN



SK 300.120	L: 3,00 m - B: 1,20m	75,0 kg
SK 240.120	L: 2,40 m - B: 1,20m	40,0 kg

EINSTELLMECHANISMUS FÜR STANGEN



VBZ75 SM XX,X		5,0 kg

FUTTERRUNGSWAGEN



VDK SR 5.25 XXXM	170,1 kg

FOTOSENSOR FÜR AUTOM. START / STOPP



VB FC 80	0,1 kg

FERNBEDIENUNG



VB AB X.X	0,1 kg





INSTALLATION EINES FUTTERBAND SELBSTSCHLIESSENDEM FUTTERGATTER

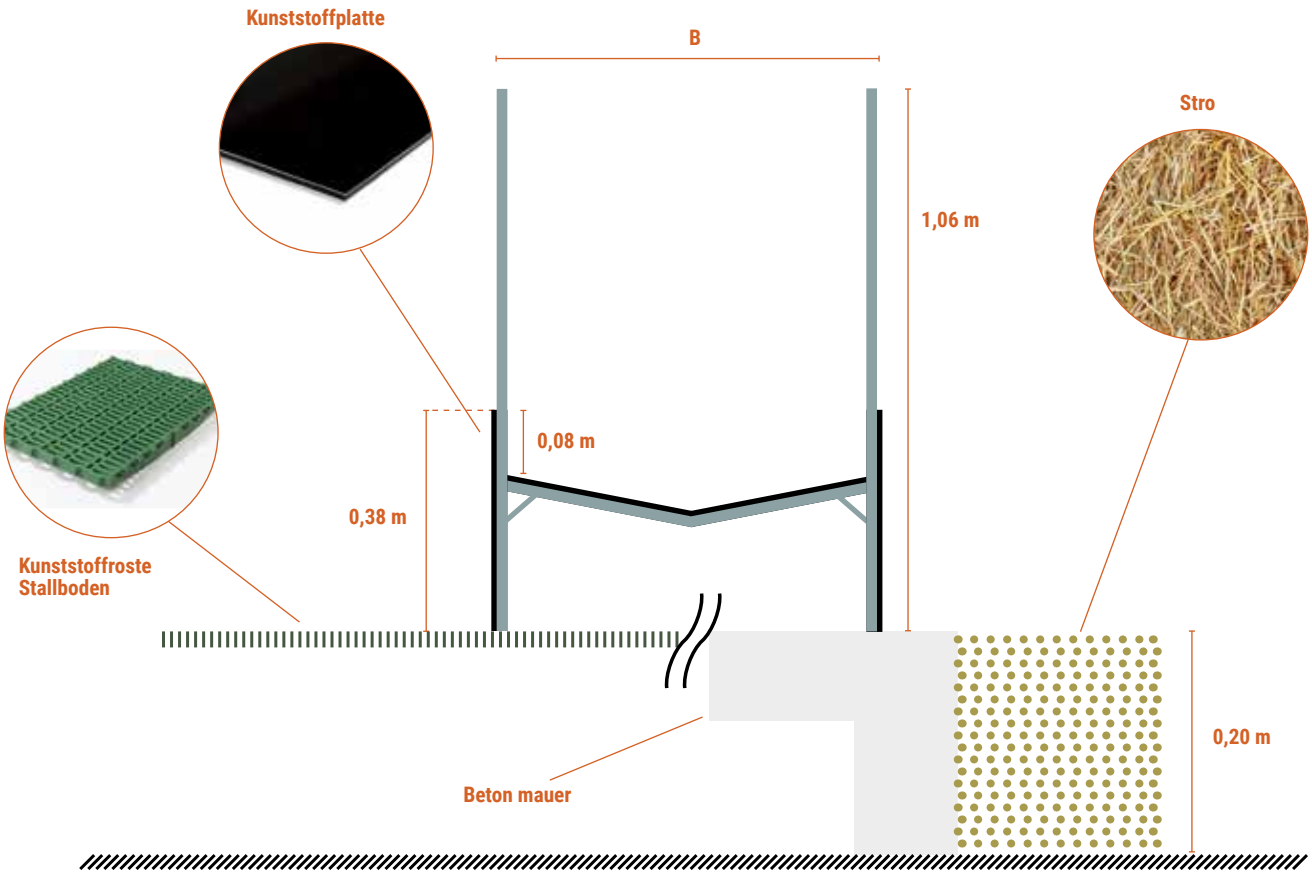

TRÄNKEN







TRÄNKEN

Verschiedene Schwimmer- oder Rohrventil-Tränkebecken für all Ihre Schafe und Ziegen, Anschluss Außengewinde ½ oder ¾.

Online schauen

TRÄNKE SUEVIA 370 ROHRVENTIL



DBSN ½SUEVIA370	5,0 kg

TRÄNKE SUEVIA 375 ROHRVENTIL



DBSN ¾ SUEVIA375	6,0 kg

SCHWIMMER-TRÄNKEBECKEN MINICUP SUEVIA 127K



DBV 127K ENKEL	4,5 kg

BÜGEL FÜR TRÄNKE AN VENO HORDE



Geschikt voor: Suevia 370 + Suevia 375

DB MPVH DB370-375	4,5 kg

RINGLEITUNG ROSTFREIER STAHL



DBRLS 3/4	1,2 kg

SCHWIMMERTRÄNKE 29L

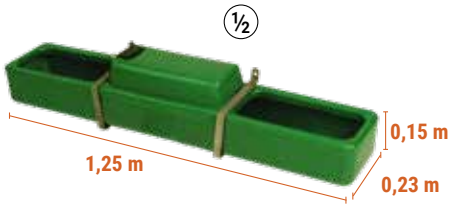

DBV 29KS	6,0 kg

VENTIL 29L



VLO 29LTR B	0,5 kg

SCHWIMMERTRÄNKE L: 2,00 M



DBV 200.25 RVS	**L: 2,00 m - B: 0,25 m**	21,8 kg

SCHWIMMERTRÄNKE L: 3,00 M

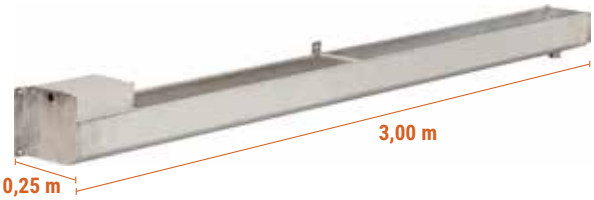

DBV 300.25 RVS	**L: 3,00 m - B: 0,25 m**	30,8 kg



WEIDE UND NATUR

WEIDETORE





WEIDETORE

Um Ihr Land oder Ihren Hof einfach zu schützen.

Online schauen

WEIDETOR H: 1,10 M

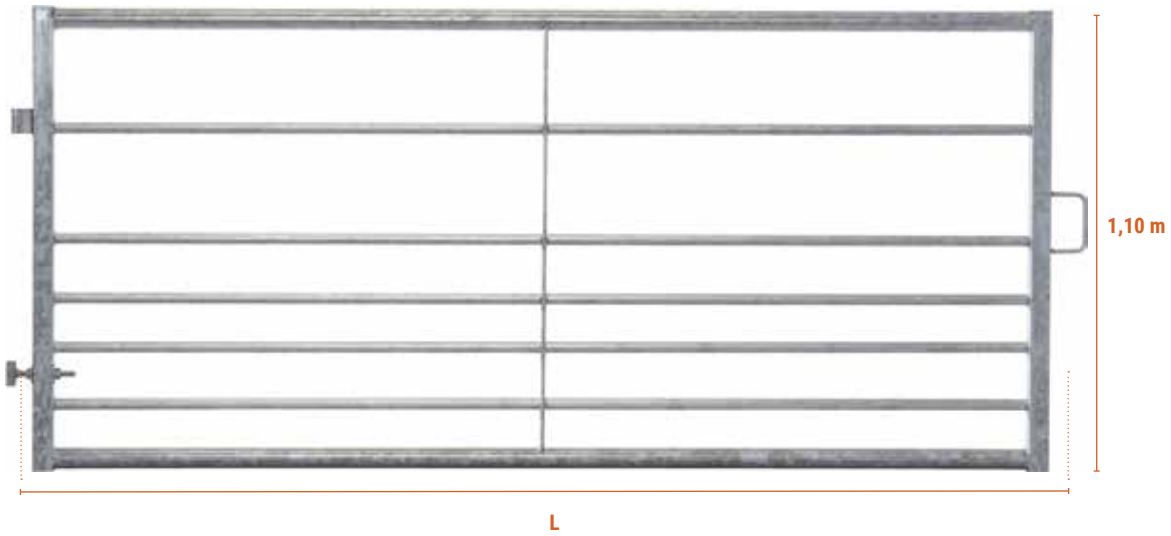

LHS 110.120S	H: 1,10 m - L: 1,20 m	18,5 kg
LHS 110.200S	H: 1,10 m - L: 2,00 m	26,7 kg
LHS 110.250S	H: 1,10 m - L: 2,50 m	32,7 kg
LHS 110.300S	H: 1,10 m - L: 3,00 m	37,8 kg
LHS 110.350S	H: 1,10 m - L: 3,50 m	43,9 kg
LHS 110.400S	H: 1,10 m - L: 4,00 m	49,0 kg
LHS 110.450S	H: 1,10 m - L: 4,50 m	54,1 kg
LHS 110.500S	H: 1,10 m - L: 5,00 m	59,2 kg
LHS 110.600S	H: 1,10 m - L: 6,00 m	70,4 kg

WEIDETOR ÜBERSTIEGSTUFE

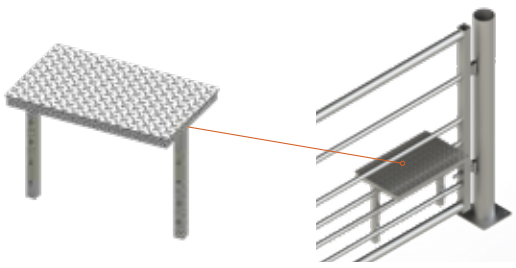

LH OST	7,,6 kg

SCHLIESSPFAHL MIT SCHLIESSMECHANISMUS

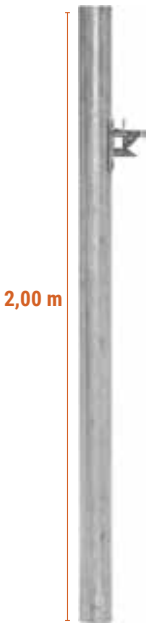

SPSS 200.10LH 16,1 kg

SCHLIESSPFAHL MIT SCHLIESSMECHANISMUS UND MONTAGEFUSS

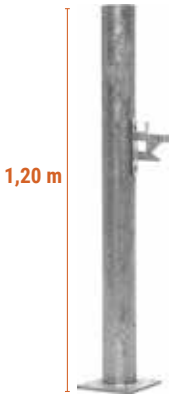

SPSSV 120.10LH 13,1 kg

PFAHL MIT HAKEN



HPD 200.10LH 15,2 kg

PFAHL MIT HAKEN UND MONTAGEFUSS

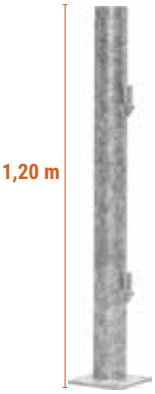

HPDV 120.10LH 12,2 kg

VERSCHLUSS-ÜBERWURF FÜR WEIDEGATTER





KOS 20LH 3,8 kg

HAKEN WEIDETOR

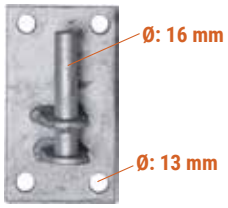

DUI 140/80LH 16 1,1 kg

SCHLIESSMECHANISMUS



SS 13.10LH 1,0 kg



GRUNDSTAB



GP 45LH **L: 0,45 m** 2,1 kg

GRUNDSTABHALTERUNG



GPH 300LH **L: 0,30 m** 1,2 kg

RAD

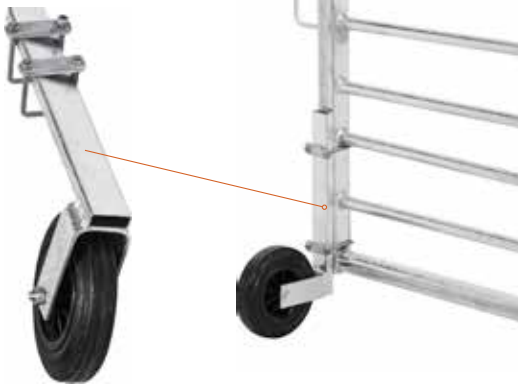

WIE 100LH 2,8 kg

AUFNAHME FÜR MONTAGE VON SCHAFNETZEN



LH GS 122.5 **L: 1,22 m** 2,6 kg

PARKPLATZSTÜTZE

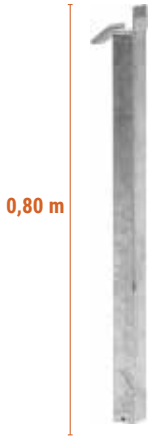

LH PB **L: 0,80 m** 2,9 kg

DECKEL QUADRATISCH



KAS 50 **50 mm** 0,1 kg

DECKEL RUND



KAS 108 **Ø: 108 mm** 0,2 kg

WEIDETOR MIT TÜR H: 1,10 M



LHWP 110.400S **H: 1,10 m - L: 4,00 m** 57,7 kg

SELBSTSCHLIESSENDES GATTER FÜR FUSSGÄNGER H: 1,00 M

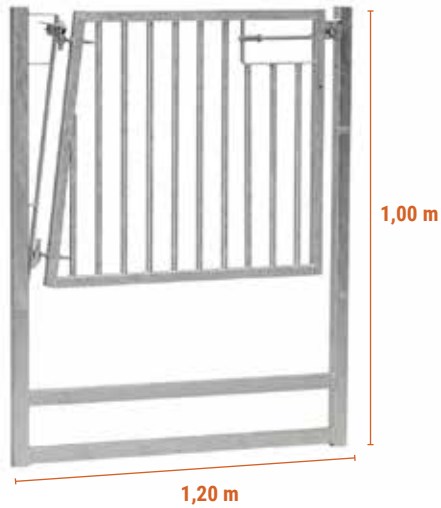

ZDWP 120.100 **H: 1,00 m - L: 1,20 m** 39,5 kg

BEDIENHEBEL FÜR FÜSSGÄNGER-GATTER



ZDWP 120BH 2,1 kg

NATÜRLICHES DURCHLAUFTOR, LAMMSICHER



NDP 150.110LD 68,2 kg

DACH VENO HORDE L: 2,46M

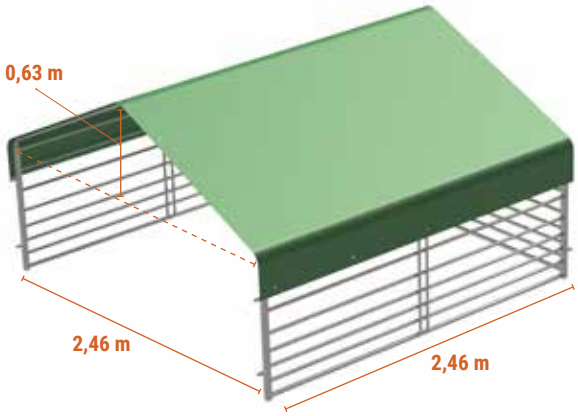

DVH 246.246G 15,2 kg

NOTIZEN



Wir würden gerne von Ihnen hören!

VENO Stalleinrichtung für Schafe und Ziegen
Schoffel 16
1648 GG De Goorn
Niederlande

Tel: +31 (0)229 - 544 100
veno@venostal.com

VERSION 020